Nokia C3–00 Օգտագործողի ուղեցույց

Հրատարակություն 2

Բովանդակություն

Անվտանգություն 4

Աջակցություն 5

Nokia C3՝ հակիրճ ներկայացված 5
- Հիմնական հնարավորությունները 5
- Ստեղներ և մասեր 6

Սկսում ենք 7
- SIM քարտ և մարտկոց մտցնելը 7
- Միացնելը կամ անջատելը 7
- Ալեհավաքներ 7
- Մարտկոցի լիցքավորումը 8
- Ականջակալ 8
- microSD քարտ մտցնելը 8
- Հեռացրեք microSD քարտը 9
- USB տվյալների կաբել միացնելը 9
- Դաստակի փոխանցք կցելը 9
- Մագնիսներ և մագնիսական դաշտեր 10
- Մուտքի կոդեր 10
- Հիմնական էկրան 10
- Ստեղնախմբի կողպեք 11
- Սարքն առանց SIM քարտի օգտագործելը 12
- Հետին պլանում գործող ծրագրեր 12

Կանչեր 12
- Զանգահարելը և զանգին պատասխանելը 12
- Բարձրախոս 12
- Զանգահարելու դյուրանցումներ 12

Տեքստ մուտքագրելը 13
- Ստեղնաշարի միջոցով տեքստ գրելը 13
- Տեքստերի կանխատեսող ներմուծում 14

Նավարկում ընտրացանկերում 15

Հաղորդագրությունների փոխանակում 15
- Տեքստային և մուլտիմեդիա հաղորդագրություններ 15
- Շտապ հաղորդագրություններ 17
- Nokia Xpress ձայնային հաղորդագրություններ 17
- Nokia Messaging ծառայություն 17
- Ձայնային հաղորդագրություններ 17
- Հաղորդագրության պարամետրեր 17

Կոնտակտներ 18

Երաժշտություն 19
- Մեդիա նվագարկիչ 19
- FM ռադիո 20

Լուսանկարներ 20
- Պատկերներ սևեռելը և տեսահոլովակներ ձայնագրելը 20
- Պատկերները և տեսահոլովակները դիտելը 21

Ծրագրեր 21
- Զարթուցիչ 21
- Պատկերասրահ 21
- Հավելյալ 21
- Ձայնագրանցիչ 22
- Անելիքների ցանկ 22

Օրացույց 23

Պարամետրեր 23
- Պրոֆիլներ 23
- Հնչերանգներ 23
- Ցուցասարք 23
- Օր և ժամ 23
- Դյուրանցումներ 24
- Համաժամացում և կրկնօրինակում 24
- Միացնելիություն 24
- Կանչ և հեռախոս 27
- Լրասարքեր 27
- Կազմաձևում 27

© 2010 Nokia Բոլոր իրավունքները պաշտպանված են:

Գործարանային պարամետրերը վերականգնելը 28

Համացանց կամ Ինտերնետ 28

Համացանցային ծառայության միանալը 28

Օպերատորի ընտրացանկ 29

SIM ծառայություններ 29

Կանաչ խորհուրդներ 30

Խնայեք էներգիան 30

Վերամշակում 30

Տեղեկություններ արտադրանքի և շահագործման անվտանգության մասին 30

Ցուցիչ 38

© 2010 Nokia Բոլոր իրավունքները պաշտպանված են:

Անվտանգություն

Ընթերցեք այս պարզ ցուցումները: Դրանց չհետևելը կարող է վտանգավոր կամ անօրինական լինել: Լրացուցիչ տեղեկությունների համար ընթերցեք օգտագործողի ուղեցույցն ամբողջությամբ:

ՍԱՐՔԻ ԱՆՎՏԱՆԳ ՄԻԱՑՈՒՄ

Սարքը մի միացրեք այն դեպքերում, երբ բջջային հեռախոսի օգտագործումը արգելված է, կամ եթե այն կարող է ռադիոխանգարում կամ վտանգ առաջացնել:

ԱՌԱՋԻՆ ՀԵՐԹԻՆ՝ ՃԱՆԱՊԱՐՀԱՅԻՆ ԱՆՎՏԱՆԳՈՒԹՅՈՒՆ

Հետևեք տեղական բոլոր օրենքներին: Ավտոմեքենա վարելիս ձեռքերը միշտ ազատ պահեք՝ այն ղեկավարելու համար: Ավտոմեքենա վարելիս Ձեր առաջնային մտահոգությունը պետք է լինի ճանապարհային անվտանգությունը:

ՌԱԴԻՈԽԱՆԳԱՐՈՒՄ

Բոլոր անլար սարքերը կարող են ենթարկվել ռադիոխանգարումների ազդեցությանը, ինչն իր հերթին կարող է բացասաբար անդրադառնալ դրանց աշխատանքի վրա:

ԱՆՋԱՏԵԼ ՍԱՐՔԸ ՍԱՀՄԱՆԱՓԱԿՎԱԾ ՏԱՐԱԾՔՆԵՐՈՒՄ

Պահպանել բոլոր սահմանափակումները: Սարքն անջատեք օդանավերում, բժշկական սարքավորումների, վառելանյութերի, քիմիական նյութերի կամ պայթեցման աշխատանքների մերձակայքում:

ՈՐԱԿԱՎՈՐՎԱԾ ՍՊԱՍԱՐԿՈՒՄ

Այս սարքի տեղադրումը և նորոգումը կարող են կատարվել միայն որակյալ մասնագետների կողմից:

ԼՐԱՍԱՐՔԵՐ ԵՎ ՄԱՐՏԿՈՑՆԵՐ

Օգտագործեք միայն թույլատրված լրասարքեր և մարտկոցներ: Մի միացրեք անհամատեղելի սարքեր:

ՋՐԱԿԱՅՈՒՆՈՒԹՅՈՒՆ

Ձեր սարքը ջրակայուն չէ. այն չոր պահեք:

© 2010 Nokia Բոլոր իրավունքները պաշտպանված են:

Աջակցություն

Եթե ցանկանում եք ավելին իմանալ այն մասին, թե ինչպես օգտագործել արտադրանքը, կամ չգիտեք, թե ինչպես պետք է գործի Ձեր սարքը, այցելեք www.nokia.com/support կամ օգտագործելով բջջային սարք՝ nokia.mobi/support:

Եթե դա չի լուծել Ձեր խնդիրը, կատարեք հետևյալ գործողությունները.

- Սկզբնական գործարանային պարամետրերը վերականգնելը:
- Թարմացրեք Ձեր սարքի ծրագրակազմը:

Եթե խնդիրը մնում է չլուծված, նորոգման տարբերակների համար դիմեք Nokia-ին: Անցեք www.nokia.com/repair: Նախքան սարքը նորոգման ուղարկելը միշտ կրկնօրինակեք ձեր սարքում առկա տվյալները:

Nokia C3՝ հակիրճ ներկայացված

Մոդելի համարը՝ Nokia C3-00

Հիմնական հնարավորությունները

- QWERTY լրիվ ստեղնաշարի միջոցով հաղորդագրման հնարավորություններից օգտվելը
- Տարժման ընթացքում սոցիալական ցիմման պրոֆիլները կառավարելը:
- Զբոսնելու ընթացքում էլփոստ կարդալն ու պատասխանելը:
- Անլար LAN (WLAN) միջոցով հեշտությամբ ինտերնետ մուտք գործելը:
- Հաղորդագրումը զրույցի տեսքով դիտման միջոցով նամակագրությունը դիտելը:

© 2010 Nokia Բոլոր իրավունքները պաշտպանված են:

Ստեղներ և մասեր

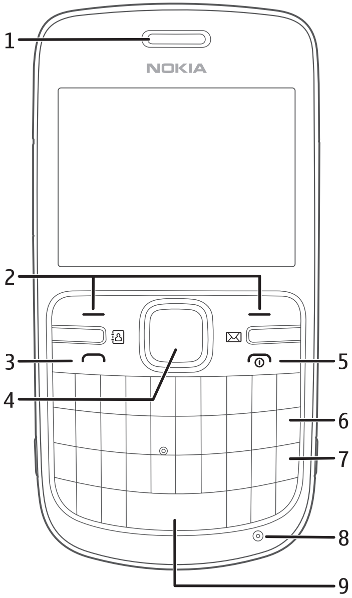

1 Ականջակալ
2 Ընտրության ստեղներ
3 Կանչի ստեղն
4 Navi™ ստեղն (ոլորման ստեղն)
5 Վերջի/Սնուցման ստեղն
6 Ետշարժի ստեղն
7 Մուտքագրման ստեղն
8 Միկրոֆոն
9 Բացատի ստեղն

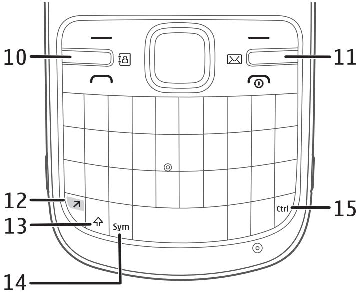

10 Կոնտակտների ստեղն
11 Հաղորդագրման ստեղն
12 Գործառույթի ստեղն
13 Շարժի ստեղն
14 Սիմվոլի ստեղն
15 Ctrl ստեղն

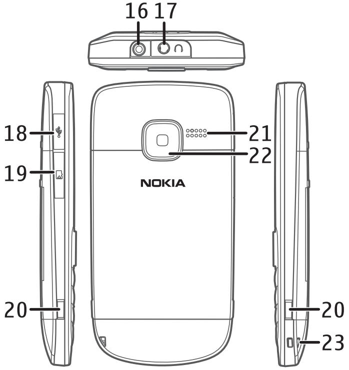

16 Լիցքավորիչի միակցիչ
17 Գլխային հեռախոսի միակցիչ/Nokia ԱՎ միակցիչ (3.5 մմ)
18 Միկրո USB միակցիչ

© 2010 Nokia Բոլոր իրավունքները պաշտպանված են:

19 Հիշողության քարտի բնիկ
20 Զատման կոճակ
21 Բարձրախոս
22 Խցիկի ոսպնյակներ
23 Դաստակի փոկանցք

Հատուկ ստեղների գործառույթներ

- Կոնտակտների ստեղն ու հաղորդագրման ստեղն: Հաղորդագրման կամ կոնտակտների որոշ հնարավորություններ մուտք գործելու համար սեղմել կոնտակտների կամ հաղորդագրության ստեղնը: Ստեղներին հնարավոր է վերագրել տարբեր գործառույթներ:
- Գործառույթի ստեղն: Գրելու լեզուն փոխելու համար սեղմել գործառույթի ստեղնը, ապա ctrl ստեղնը:
- Շարժի ստեղն: Այլ տառաշար անցնելու համար սեղմել շարժի ստեղնը: Տեքստ պատճենելու կամ կտրելու համար սեղմել և պահել շարժի ստեղնը և ոլորել՝ այն բառը, արտահայտությունը կամ տեքստի տողը նշելու համար, որը ցանկանում եք պատճենել կամ կտրել: Սեղմել և պահել ctrl ստեղնը, ապա սեղմել C (պատճենել) կամ X (կտրել):
- Սիմվոլի ստեղն: Հատուկ սիմվոլ մտցնելու համար սեղմել սիմվոլի ստեղնը և ընտրել նախընտրած սիմվոլը:

Սկսում ենք

SIM քարտ և մարտկոց մտցնելը

Անվտանգ հանում: Մարտկոցը հանելուց առաջ սարքը միշտ անջատեք և լիցքավորիչից զատեք:

SIM քարտը և իր հպակները կարող են հեշտությամբ վնասվել քերծվածքներից կամ ճկումից, ուստի անհրաժեշտ է զգույշ լինել քարտը գործածելիս, մտցնելիս կամ հեռացնելիս:

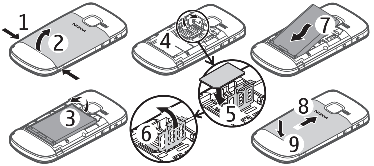

1 Սեղմեք զատման կոճակները և հեռացրեք հետևի կափարիչը (1, 2):
2 Հեռացրեք մարտկոցը (3):
3 Մտցրեք SIM քարտը: Համոզվեք, որ կոնտակտային մակերեսը ուղղված է դեպի ներքև և SIM քարտի թեք կտրված անկյունն ուղղված է դեպի սարքի ներքևի մասը (4, 5, 6):
4 Տեղը դրեք մարտկոցը և փակեք հետևի կափարիչը (7, 8, 9):

Միացնելը կամ անջատելը

Սեղմել և պահել սնուցման ստեղնը:

Ալեհավաքներ

Ձեր սարքը կարող է ներքին և արտաքին ալեհավաքներ ունենալ: Խուսափեք հաղորդման կամ ընդունման ընթացքում առանց անհրաժեշտության դիպչել ալեհավաքի տիրույթին: Ալեհավաքների հետ հպումը ազդում է հաղորդակցության որակի վրա, ինչը կարող է

© 2010 Nokia Բոլոր իրավունքները պաշտպանված են:

ավելի շատ սնուցում պահանջել շահագործման ընթացքում և նվազեցնել մարտկոցի ծառայության ժամկետը:

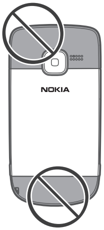

Մարտկոցի լիցքավորումը

Մարտկոցը մասամբ լիցքավորվել է գործարանում: Եթե սարքը ցույց է տալիս, որ մարտկոցը լիցքաթափված է, ապա կատարեք հետևյալ քայլերը՝

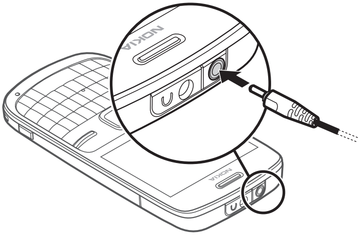

1. Լիցքավորիչը միացնել պատի վարդակից:
2. Լիցքավորիչը միացրեք սարքին:
3. Երբ սարքը ցույց է տալիս, որ մարտկոցը լրիվ լիցքավորված է, լիցքավորիչը նախ անջատեք սարքից և ապա՝ պատի վարդակից:

Մարտկոցը լիցքավորելու համար որևէ հատուկ ժամանակ սահմանված չէ, իսկ լիցքավորման ժամանակ կարող եք օգտվել սարքից: Եթե մարտկոցը ամբողջովին լիցքաթափված է, կարող է մի քանի րոպե պահանջվել, մինչև լիցքավորման նշանը հայտնվի ցուցասարքին կամ հնարավոր լինի կանչեր կատարել:

Ականջակալ

Ուշադրություն.
Գլխային հեռախոս օգտագործելը կարող է սահմանափակել արտաքին ձայներ լսելու Ձեր ունակությունը: Գլխային հեռախոսից մի օգտվեք այն դեպքերում, երբ դա կարող է սպառնալիք ստեղծել Ձեր անվտանգության համար:

Սույն սարքի հետ օգտագործելու համար Nokia ԱՎ միակցիչին Nokia-ի կողմից չհաստատագրված այլ արտաքին սարք կամ գլխային հեռախոս միացնելիս հատուկ ուշադրություն դարձրեք ձայնի ուժգնությանը:

Մի միացրեք ելքային ազդանշաններ ստեղծող արտադրատեսակներ, քանի որ դա կարող է վնաս պատճառել սարքին: Nokia ԱՎ միակցիչին լարման որևէ աղբյուր մի միացրեք:

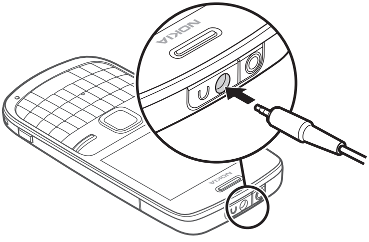

microSD քարտ մտցնելը

Օգտագործեք միայն Nokia-ի կողմից այս սարքի համար թույլատրված համատեղելի microSD քարտեր: Nokia-ն օգտագործում է հիշաքարտերի համար հաստատված արդյունաբերական ստանդարտներ, բայց հնարավոր է, որ որոշ

© 2010 Nokia Բոլոր իրավունքները պաշտպանված են:

ապրանքանշաններ լիովին համատեղելի չլինեն այս սարքի հետ: Անհամատեղելի քարտերը կարող են վնասել քարտն ու սարքը և փչացնել քարտի վրա պահպանված տվյալները:

Ձեր հեռախոսը ապահովում է մինչև 8 գբ հիշողության ծավալ ունեցող microSD քարտեր:

Սարքի հետ կարող է տրամադրվել համատեղելի հիշաքարտ, որը կարող է արդեն մտցված լինել սարքի մեջ: Հակառակ դեպքում արեք հետևյալը՝

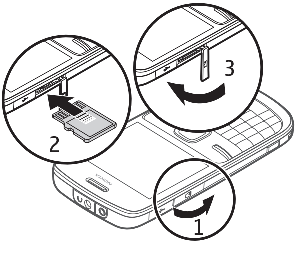

1 Բացեք հիշողության քարտի բնիկի կափարիչը:
2 Տեղադրեք քարտը հիշողության քարտի բնիկի մեջ այնպես, որ կոնտակտային մակերևույթը ուղղված լինի դեպի վերև, և սեղմեք քարտը, մինչև այն խրվի իր տեղը:
3 Փակեք հիշողության քարտի բնիկի կափարիչը:

Հեռացրեք microSD քարտը

Կարևոր է. Հիշողության քարտը չի կարելի հանել գործողության ընթացքում: Քարտը հանելը կարող է վնասել հիշաքարտն ու սարքը և փչացնել քարտի վրա պահպանված տվյալները:

Հեռախոսի գործարկման ընթացքում կարող եք առանց սարքն անջատելու հեռացնել կամ փոխարինել հիշողության քարտը, բայց մինչ այդ հարկավոր է համոզվել, որ տվյալ պահին ոչ մի ծրագիր հիշողության քարտից չի օգտվում:

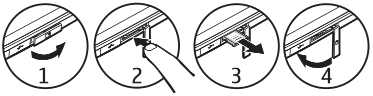

USB տվյալների կաբել միացնելը

USB միակցիչին միացնել համատեղելի USB տվյալների կաբել: Հնարավոր է, որ USB տվյալների կաբել անհրաժեշտ լինի գնել առանձին:

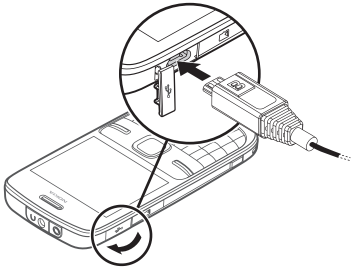

USB պարամետրերը փոփոխելու համար ընտրել Ընտցնկ > Պարամետրեր > Միացնելիություն > USB տվյալների կաբել և ցանկալի ռեժիմը:

Դաստակի փոխանցք կցելը

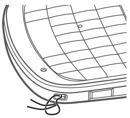

Անցկացրեք փոկը, ինչպես ցուցադրված է, և ամուր ձգեք այն:

© 2010 Nokia Բոլոր իրավունքները պաշտպանված են:

Մագնիսներ և մագնիսական դաշտեր

Ձեր սարքը հեռու պահեք մագնիսներից և մագնիսական դաշտերից:

Մուտքի կոդեր

Անվտանգության կոդը օգնում է պաշտպանել Ձեր հեռախոսը չլիազորված գործածումից: Կարող եք ստեղծել և փոխել կոդը, ինչպես նաև նախադրել, որպեսզի սարքը կոդի հարցում կատարի: Պահեք կոդը գաղտնի՝ ապահով վայրում, հեռախոսից առանձին: Եթե մոռանաք կոդը սարքը արգելափակված լինելու ժամանակ, այն անհրաժեշտ կլինի սպասարկել: Հնարավոր է, որ անհրաժեշտ կլինի կատարել լրացուցիչ վճարումներ, իսկ Ձեր սարքում առկա բոլոր անձնական տվյալները կարող են ջնջվել: Լրացուցիչ տեղեկությունների համար դիմեք Nokia Care-ի սպասարկման կետ կամ Ձեր հեռախոսի վաճառքի գործակալին:

SIM քարտի հետ տրամադրված PIN կոդը քարտը պաշտպանում է չլիազորված գործածումից: Որոշ SIM քարտերի հետ տրամադրված PIN2 կոդ է պահանջվում՝ որոշակի ծառայություններից օգտվել կարողանալու համար: Եթե PIN կամ PIN2 կոդը երեք անգամ անընդմեջ սխալ եք մուտքագրեք, ձեզնից կպահանջվի PUK կամ PUK2 կոդը: Եթե այդ կոդերը չունեք, դիմեք ձեր ծառայության մատակարարին:

Մոդուլի PIN է պահանջվում ձեր SIM քարտի անվտանգության մոդուլում պահվող տվյալներ մուտք գործելու համար: Կարող է ստորագրող PIN պահանջվել թվային ստորագրության համար: Արգելման նշանաբառ է պահանջվում կանչի արգելափակման ծառայությունից օգտվելիս:

Նախադրելու համար, թե ինչպես է ձեր սարքն օգտագործում մուտքի կոդերն ու անվտանգության պարամետրերը, ընտրել Ընտցնկ > Պարամետրեր > Անվտանգքն:

Հիմնական էկրան

Երբ սարքը պատրաստ է օգտագործման, և որևէ նիշ մուտքագրված չէ, սարքը Հիմնական էկրանի ռեժիմում է:

Ցուցասարք

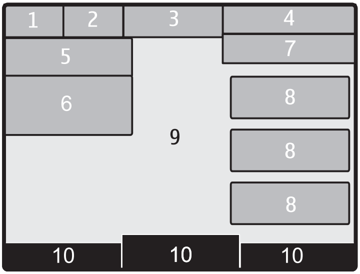

1 Ցանցային ազդանշանի ուժգնություն
2 Մարտկոցի լիցքավորման կարգավիճակ
3 Ցուցիչներ
4 Ցանցի անունը կամ օպերատորի պատկերանիշը
5 Պրոֆիլ
6 Ժամացույց
7 Ամսաթիվ (եթե ապաակտիվացված է կատարելագործված հիմնական էկրանը)
8 Վիջեթ
9 Ցուցասարք
10 Ընտրության ստեղնի գործառույթ

Կատարելագործված հիմնական էկրան

Կատարելագործված հիմնական էկրանի միջոցով կարող եք ցուցադրել ընթացիկ տեղեկությունների և հնարավորությունների ցանկը, որոնցից կարող եք օգտվել անմիջականորեն:

Ընտրել Ընտցնկ > Պարամետրեր և Ցուցասարք > Հիմնական էկրան:

© 2010 Nokia Բոլոր իրավունքները պաշտպանված են:

Կատարելագործված հիմնական էկրանն ակտիվացնելը

Ընտրել Հիմնական էկրանի ռեժիմ > Միացնել:

Կատարելագործված հիմնական էկրանը կազմակերպելը և անհատականացնելը

Ընտրել Անհատկնցնլ տեսքը:

Կատարելագործված հիմնական էկրանն ակտիվացնելու համար օգտագործվող ստեղն ընտրելը

Ընտրել Հիմն. էկրանի բանալի:

Հիմնական էկրանում նավարկելը

Ցանկով նավարկելու համար ոլորել վեր կամ վար և ընտրել Ընտրել, Դիտել, կամ Խմբգրել: Սլաքները նշանակում են, որ կան լրացուցիչ տեղեկություններ:

Նավարկումը վերջացնելը

Ընտրել Ելք:

Հիմնական էկրանին գերադասելի կոնտակտներն ավելացնելը

Գերադասելի կոնտակտներ վիդջեթի միջոցով կարող եք հեշտությամբ հաղորդակցվել ընտանիքի և ընկերների հետ:

1. Բարելավված Հիմնական էկրանն ակտիվացնելու համար ընտրել Ընտցնկ > Պարամետրեր և Ցուցասարք > Հիմնական էկրան > Հիմնական էկրանի ռեժիմ > Միացնել:
2. Ընտրել Անհատկնցնլ տեսքը: Այս քայլը պետք չէ կատարել, եթե հիմնական էկրանին որևէ վիդջեթ դեռ ավելացված չէ:
3. Ոլորել դեպի բովանդակության հարկավոր գոտին և ընտրել Փոխել կամ Վերագր:
4. Ընտրել Գերդսելի կոնտակտներ:

Հիմնական էկրանում ոլորել դեպի Գերադասելի կոնտակտներ վիդջեթը:

Գերադասելի կոնտակտ ավելացնելը

Ընտրել Ընտրք > Ավլցնլ նոր գերադասելի:

Գերադասելի կոնտակտին զանգելը կամ տեքստային հաղորդագրություն ուղարկելը

Ոլորել դեպի կոնտակտը և ընտրել Ընտրք > Զանգել կամ Ուղարկել հղգն:

Գերադասելի կոնտակտի համար օգտագործվող պատկերը փոխելը

Ոլորել դեպի կոնտակտը և ընտրել Ընտրք > Փոխել պատկերը:

Գերադասելի կոնտակտները կազմակերպելը

Ոլորել դեպի կոնտակտը և ընտրել Ընտրք > Կզմկրպել գրդսելիներ > Տղփխել: Ոլորել դեպի նոր վայր և ընտրել OK:

Գերադասելի կոնտակտ հեռացնելը

Ոլորել դեպի կոնտակտը և ընտրել Ընտրք > Հեռացնել գրդսլիներից:

Գերադասելի կոնտակտ հեռացնելը չի վերացնում այն Ձեր կոնտակտների ցանկից:

Ստեղնախմբի կողպեք

Ստեղնախումբը կողպելը

Ընտրել Ընտցնկ և 3.5 վայրկյան սեղմած պահել գործառույթի ստեղնը:

Ստեղնախումբը բացելը

Ընտրել Բացել և 3 վայրկյան սեղմած պահել գործառույթի ստեղնը: Պահանջի դեպքում մուտքագրեք արգելափակման կոդը:

© 2010 Nokia Բոլոր իրավունքները պաշտպանված են:

Կողպված ստեղնախմբի դեպքում կանչին պատասխանելը

Սեղմել կանչի ստեղնը: Կանչ ավարտելու կամ մերժելու դեպքում ստեղնախումբն ինքնաբերաբար կողպվում է:

Ստեղնախմբի ինքնաբերական կողպում նախադրելը

Ընտրել **Ընտցնկ** > **Պարամետրեր** > **Հեռախոս** > **Ավտմտ ստղնկղպ** > **Միացնել**, և նախադրել այն ժամանակամիջոցը, որից հետո ստեղնախումբը կողպվում է:

Ձեր սարքի մեջ ծրագրված արտակարգ իրավիճակների կառավարման կենտրոնի պաշտոնական հեռախոսահամարով զանգահարելը կարող է հնարավոր լինել, նույնիսկ երբ սարքը կամ ստեղնախումբը կողպված է:

Սարքն առանց SIM քարտի օգտագործելը

Ձեր սարքի որոշ գործառույթներ, օրինակ՝ խաղերը, կարող են օգտագործվել առանց SIM քարտ տեղադրելու: Օֆլայն պրոֆիլում անհասանելի հնարավորությունները հնարավոր չէ ընտրել ընտրացանկերից:

Հետին պլանում գործող ծրագրեր

Զանջատված և հետին պլանում աշխատելու թողնված ծրագրերը ավելի շատ սնուցում են պահանջում մարտկոցից և նվազեցնում են մարտկոցի շահագործման ժամանակը:

Հետին պլանում սովորաբար գործող ծրագրերից են, օրինակ, Ռադիո և երաժշտության նվագարկչի ծրագրերը:

Կանչեր

Զանգահարելը և զանգին պատասխանելը

Կանչ կատարելը

Հավաքել հեռախոսահամարը՝ անհրաժեշտության դեպքում ներառելով երկրի կոդն ու միջքաղաքային կոդը, և սեղմել կանչի ստեղնը:

Մուտք կանչին պատասխանելը

Սեղմել կանչի ստեղնը:

Կանչ մերժելը

Սեղմել ավարտի ստեղնը:

Ձայնի ուժգնությունը կարգավորելը

Հեռախոսականչի ընթացքում ոլորել վեր կամ վար:

Բարձրախոս

Առկայության դեպքում կարող եք ընտրել **Բրձրխս** կամ **Նորմալ**՝ խոսակցության ընթացքում բարձրախոսը կամ ականջակալը օգտագործելու նպատակով:

Ուշադրություն.
Տևականորեն բարձր ձայն լսելը կարող է վնասել Ձեր լսողությունը: Երաժշտությունը լսեք չափավոր բարձրությամբ և բարձրախոսից օգտվելիս սարքն ականջին մոտ մի պահեք:

Զանգահարելու դյուրանցումներ

Հեռախոսահամարին թվային ստեղն վերագրելը

Ընտրել **Ընտցնկ** > **Կոնտակտներ** > **Լրացուցիչ** > **Արագ հավաքում**, ոլորել դեպի հարկավոր թիվը (2-9) և ընտրել **Վերագր**: Մուտքագրել ցանկալի հեռախոսահամարը կամ ընտրել **Որոնել** և պահպանված կոնտակտը:

© 2010 Nokia Բոլոր իրավունքները պաշտպանված են:

Արագ համարահավաքն ակտիվացնելը

Ընտրել Ընտրանք > Պարամետրեր > Կանչ > Արագ համարհավաք > Միացնել:

Կանչի կատարում արագ համարահավաքի միջոցով

Հիմնական էկրանի ռեժիմում սեղմել և պահել հարկավոր թվային ստեղնը:

Տեքստ մուտքագրելը

Սարքում առկա մուտքագրման մեթոդները կարող են տարբերվել՝ վաճառքի տարբեր շուկաներին համապատասխան:

Ստեղնաշարի միջոցով տեքստ գրելը

Ձեր սարքը համալրված է լրիվ ստեղնաշարով:

Գրելու լեզուն նախադրելը

Ընտրել Ընտրք > Գրելու լեզուն և ցանկալի լեզուն: Գրելու լեզուն փոխելու համար կարող եք նաև սեղմել գործառույթի ստեղնը, ապա ctrl ստեղնը:

Թվերի ռեժիմից տառերի ռեժիմին անցնելը

Մի քանի անգամ սեղմել գործառույթի ստեղնը, մինչև ցուցադրվի ներմուծման ցանկալի եղանակի սիմվոլը:

Թվային ռեժիմը կողպելը

Երկու անգամ սեղմել գործառույթի ստեղնը:

Թվային ռեժիմը բացելը

Սեղմել գործառույթի ստեղնը:

Այլ տառաշար անցնելը

Սեղմել շարժի ստեղնը:

Ստեղների վերևի աջ անկյունում տպված թվեր կամ նիշեր մտցնելը

Սեղմել և պահել համապատասխան ստեղնը:

Նիշ վերացնելը

Ընտրել Մաքրել: Կարող եք նաև սեղմել ետշարժի ստեղնը:

Հատուկ սիմվոլներ մտցնելը

Սեղմել սիմվոլի ստեղնը և ընտրել նախընտրած սիմվոլը: Լրացուցիչ սիմվոլներ դիտելու համար կրկին սեղմել սիմվոլի ստեղնը:

© 2010 Nokia Բոլոր իրավունքները պաշտպանված են:

Նոր տող մտցնելը

Սեղմել մուտքագրման ստեղնը:

Բացատ մտցնելը

Սեղմել բացատի ստեղնը:

Տեքստ պատճենելը կամ կտրելը

Սեղմել և պահել շարժի ստեղնը, և ոլորեք՝ այն բառը, արտահայտությունը կամ տեքստի տողը նշելու համար, որը ցանկանում եք պատճենել կամ կտրել: Սեղմել և պահել ctrl ստեղնը, ապա սեղմել C (պատճենել) կամ X (կտրել):

Տեքստ կպցնելը

Անցնել ցանկալի տեղ, սեղմել և պահել ctrl ստեղնը, ապա սեղմել V:

Տեքստերի կանխատեսող ներմուծում

Տեքստերի կանխատեսող ներմուծման հիմքում ընկած է ներկառուցված բառարանը: Ապահովվում են ոչ բոլոր լեզուները:

Տեքստերի կանխատեսող ներմուծումն ակտիվացնելը կամ ապակտիվացնելը

Ընտրել Ընտրք > Լրացուցիչ > Կանխատեսման պմտ > Կանխատեսում > Միացնել կամ Անջատել:

Տեքստերի կանխատեսող և ավանդական ներմուծումների միջև անցնելը

Սեղմեք և պահեք ctrl ստեղնը, ապա սեղմեք բացատի ստեղնը:

Դուք կարող եք նաև ընտրել և պահել Ընտրք:

Տեքստերի կանխատեսող ներմուծման միջոցով տեքստ գրելը

1 Սկսեք բառ գրել՝ գործածելով նիշերի ստեղները: Ձեր սարքն առաջարկելու է հնարավոր բառերը:

2 Բառը հաստատելու համար ոլորել աջ կամ սեղմել բացատի ստեղնը:

Եթե բառը ճիշտ չէ, ոլորեք ներքև՝ առաջարկվող բառերի ցանկ մուտք գործելու համար, և ընտրեք համապատասխան բառը:

3 Սկսեք գրել հաջորդ բառը:

© 2010 Nokia Բոլոր իրավունքները պաշտպանված են:

Նավարկում ընտրացանկերում

Սարքի գործառույթները խմբավորված են ընտրացանկերում: Ընտրացանկերի ոչ բոլոր գործառույթները կամ տարրերն են այստեղ նկարագրված:

Հիմնական էկրանից ընտրել Ընտցնկ և ցանկալի ընտրացանկը կամ ենթացանկը:

Ելք ընտրացանկի ներկա մակարդակից
Ընտրել Ելք կամ Հետ:

Հիմնական էկրան վերադառնալը
Սեղմել ավարտի ստեղնը:

Ընտրացանկի տեսքը փոխելը
Ընտրել Ընտցնկ > Ընտրք > Հիմն. ընտրցանկի տեսք:

Հաղորդագրությունների փոխանակում

Ձեր սարքի միջոցով ստեղծեք և ստացեք տեքստի և մուլտիմեդիայի նման հաղորդագրություններ: Հաղորդագրությունների փոխանակման ծառայություններից հնարավոր է օգտվել այն դեպքում միայն, եթե ձեր ցանցը կամ ծառայության մատակարարը ապահովում են դրանք:

Տեքստային և մուլտիմեդիա հաղորդագրություններ

Դուք կարող եք ստեղծել հաղորդագրություն և ընտրովի կցել, օրինակ, նկար: Երբ ֆայլ է կցվում, ձեր հեռախոսը տեքստային հաղորդագրությունն ինքնաբար փոխում է մուլտիմեդիա հաղորդագրության:

Տեքստային հաղորդագրություններ

Ձեր սարքն ապահովում է մեկ հաղորդագրության ծավալի սահմանափակումը գերազանցող տեքստային հաղորդագրությունների առաքում: Երկար հաղորդագրություններն ուղարկվում են երկու կամ ավելի հաղորդագրությունների տեսքով: Այդ դեպքում ծառայություն մատուցողը կարող է համապատասխան վարձ գանձել: Շեշտերով նշանագրերը, այլ նշաններ կամ որոշ լեզուների ընտրանքներ սովորականից ավելի տեղ են զբաղեցնում՝ սահմանափակելով մեկ հաղորդագրությամբ ուղարկվող նիշերի քանակը:

Ցուցադրվում է մնացած նիշերի ընդհանուր քանակը և ուղարկելու համար անհրաժեշտ հաղորդագրությունների թիվը:

Հաղորդագրություններ ուղարկելու համար Ձեր սարքում պետք է պահպանված լինի հաղորդագրությունների կենտրոնի ճիշտ համարը: Սովորաբար, այս համարը կանխադրված է լինում Ձեր SIM քարտի միջոցով:

Համարը ձեռքով կանխադրելու համար կատարեք հետևյալ քայլերը՝

© 2010 Nokia Բոլոր իրավունքները պաշտպանված են:

1 Ընտրել Ընտցնկ > Հաղորդագրում > Նրացուցիչ > Հղգրն պրմտ > Տեէխտային հղգրթյուններ > Հղգն կենտրոն:
2 Մուտէագրեէ անունը և Ձեր ծառայության մատակարարի կողմից տրամադրված համարը:

Մուլտիմեդիա հաղորդագրություններ

Մուլտիմեդիա հաղորդագրությունը կարող է պարունակել տեէստ, նկարներ և ձայնահոլովակներ կամ տեսահոլովակներ:

Միայն համատեղելի ֆունկցիոնալ հնարավորություններ ունեցող սարքերը կարող են մուլտիմեդիա հաղորդագրություններ ստանալ և ցուցադրել: Ընդունող սարքից կախված՝ հաղորդագրության տեսքը կարող է տարբեր լինել:

Անլար ցանցը կարող է սահմանափակել MMS հաղորդագրությունների չափը: Եթե հաղորդագրության մեջ ներմուծված նկարի չափը գերազանցում է այս սահմանափակումը, սարքը կարող է այն փոքրացնել, որպեսզի հնարավոր լինի ուղարկել MMS-ի միջոցով:

Կարևոր է. Զգույշ եղեէ հաղորդագրությունները բացելիս: Հաղորդագրությունները կարող են վնասակար ծրագրեր պարունակել կամ այլ կերպ վնասակար ազդեցություն ունենալ Ձեր սարքի կամ համակարգչի վրա:

Մուլտիմեդիա հաղորդագրությունների ծառայության (MMS) մատչելիությունը ստուգելու և այդ ծառայությանը գրանցվելու համար դիմեէ Ձեր ծառայություն մատուցողին:

Հաղորդագրություն ստեղծելը

1 Ընտրեէ Ընտցնկ > Հաղորդագրում > Ստեղծել հղգրություն:
2 Գրեէ հաղորդագրությունը:

Հատուկ նիշ կամ ժպտիկ ավելացնելու համար ընտրել Ընտրք > Մտցնել սիմվոլ:

Հաղորդագրությանը օբյեկտ կցելու համար ընտրել Ընտրք > Մտցնել օբյեկտ: Հաղորդագրության տեսակն ինէնաբերաբար փոխվում է՝ դառնալով մուլտիմեդիա հաղորդագրություն:

3 Հասցեատերեր ավելացնելու համար ընտրել Ուղրկել՝ և հասցեատեր:

Հեռախոսահամար կամ փոստային հասցե ձեռքով մուտէագրելու համար ընտրել Համար կամ էլփտ: Մուտէագրել հեռախոսահամար կամ ընտրել Էլփոստ և մուտէագրել փոստային հասցե:

4 Ընտրել Ուղրկել:

Մուլտիմեդիա հաղորդագրությունները նշվում են ցուցասարքի վերևի մասում ցուցադրվող պատկերակով:

Ծառայության մատակարարները կարող են տարբեր վճարներ գանձել՝ հաղորդագրության տիպից կախված: Մանրամասների համար դիմեէ Ձեր ծառայության մատակարարին:

Զրույցի դիտում

Ձեր սարքը ապահովում է զրույցի հաղորդագրման դիտումը: Այս հնարավորությունը ցուցադրում է կոնտակտից որպես զրույց ստացված և նրան ուղարկված տեէստը և մուլտիմեդիա հաղորդագրությունները: Այն թույլ է տալիս առանց տարբեր պահոցներ բացելու դիտել կոնտակտի հետ ունեցած նամակագրությունը:

Երբ հաղորդագրություն եէ ստանում, այն բացվում է զրույցի դիտման մեջ:

Կոնտակտի հետ ունեցած հետագծված զրույց դիտելը

Ընտրել Ընտցնկ > Հաղորդագրում > Զրույցներ և ցանկալի զրույցը:

Տապ հաղորդագրություններ

Տապ հաղորդագրությունները տեքստային հաղորդագրություններ են, որոնք ակնթարթորեն ցուցադրվում են ստացվելուն պես:

Ընտրել Ընտրնկ > Հաղորդագրում:

1 Ընտրել Լրացուցիչ > Այլ հղգրներ > Տապ հղգրթյուն:
2 Գրել հաղորդագրություն:
3 Ընտրել Ուղրկել՝ և կոնտակտ:

Nokia Xpress ձայնային հաղորդագրություններ

MMS-ի միջոցով հուսալիորեն ստեղծեք և ուղարկեք ձայնային հաղորդագրություններ:

Ընտրել Ընտրնկ > Հաղորդագրում:

1 Ընտրել Լրացուցիչ > Այլ հղգրներ > Ձայնային հղգրություն: Բացվում է ձայնագրանցիչը:
2 Հաղորդագրությունը գրանցելու համար ընտրել ⬤:
3 Գրանցելը վերջացնելու համար ընտրել ◼:
4 Ընտրել Ուղրկել՝ և կոնտակտ:

Nokia Messaging ծառայություն

Ձեր սարքը կարող է պահովել Nokia Messaging ծառայությունը, որում՝ սոցիալական շփման համար ներառված են էլփոստի և Զրույցի հնարավորությունները:

- Էլփոստի միջոցով շարժական սարքը կարող եք օգտագործել՝ էլփոստի ծառայությունների տարբեր մատակարարների ցանցերից Ձեր էլփոստի հաշիվ մուտք գործելու համար:
- Զրույցի միջոցով Ձեր շարժական սարքը կարող եք օգտագործել՝ այլ օգտվողների հետ առցանց զրուցելու համար:

Հաղորդագրման համակարգի մատչելիությունը ստուգելու համար ընտրել Ընտրնկ > Էլփոստ: Եթե NOKIA ցուցադրվում է հիմնական տեսքի վերևի մասում, ապա Nokia Messaging ծառայությունն օգտագործվում է:

Այս հատկությունը հասանելի չէ բոլոր երկրներում: Մանրամասների համար դիմեք ձեր ծառայության մատակարարին:

Ձայնային հաղորդագրություններ

Ձայնային փոստարկղը ցանցային ծառայություն է, որին գուցե հարկավոր լինի բաժանորդագրվել: Լրացուցիչ տեղեկությունների համար դիմեք Ձեր ծառայության մատակարարին:

Ձեր ձայնային փոստարկղին զանգելը
Սեղմել և պահել 1:

Ձեր ձայնային փոստարկղի համարը խմբագրելը
Ընտրել Ընտրնկ > Հաղորդագրում > Լրացուցիչ > Ձայնային հղգրներ և Ձայնային փոստարկղի հ.:

Հաղորդագրության պարամետրեր

Ընտրել Ընտրնկ > Հաղորդագրում և Լրացուցիչ > Հղգրն պրմտ:

Ընտրել հետևյալից.

Ընդհանուր պարամետրեր — Սարքի մեջ պահպանել ուղարկված հաղորդագրությունների պատճենները, վերագրանցել հին հաղորդագրությունները հաղորդագրությունների լիքը հիշողության դեպքում և նախադրել հաղորդագրությունների հետ կապված այլ նախապատվություններ:

Տեքստային հղգրթյուններ — Թույլատրել առաքման հաշվետվություններ, SMS-ի և SMS փոստի համար կազմաձևել հաղորդագրությունների կենտրոններ, ընտրել

© 2010 Nokia Բոլոր իրավունքները պաշտպանված են:

գրանցամների պահոցների տեսակը և նախադրել տեքստային հաղորդագրությունների հետ կապված այլ նախապատվություններ:

Մուլտիմեդիա հղգրներ — Թույլատրել առաջման հաշվետվություններ, նախադրել մուլտիմեդիա հաղորդագրությունների տեսքը, թույլատրել մուլտիմեդիա հաղորդագրությունների և գովազդերի ստացում և նախադրել մուլտիմեդիա հաղորդագրությունների հետ կապված այլ նախապատվություններ:

Սպասարկման հղգրներ — Ակտիվացնել սպասարկման հաղորդագրություններ և նախադրել սպասարկման հաղորդագրությունների հետ կապված նախապատվություններ:

Կոնտակտներ

SIM քարտի և սարքի հիշողության մեջ կարող եք պահպանել անուններ ու հեռախոսահամարներ: Սարքի հիշողության մեջ կարող եք պահպանել կոնտակտներ՝ հեռախոսահամարներով և տեքստային տարրերով: SIM քարտում պահպանված անուններն ու համարները նշվում են -ով:

Ընտրել Ընտցնկ > Կոնտակտներ > Անուններ:

Կոնտակտ ավելացնելը

Ընտրել Ընտրք > Ավելացնել նորը > Ավլցնլ նոր կոնտակտ:

Որևէ կոնտակտի տվյալներ ավելացնելը

Համոզվել, որ օգտագործվող հիշողությունը կա՛մ Հեռախոս է, կա՛մ Հեռախոս և SIM: Ոլորել մինչև կոնտակտը և ընտրել Մնրմսն > Ընտրք > Ավելացնել մանրամասն:

Կոնտակտ որոնելը

Ընտրել Անուններ: Ոլորել կոնտակտների ցանկով կամ մուտքագրել կոնտակտի անվան առաջին նիշերը:

Սարքի կամ SIM քարտի հիշողությունից կոնտակտ պատճենելը

Ընտրել Անուններ, ոլորել մինչև կոնտակտը և ընտրել Ընտրք > Նրացուցիչ > Պատճենել կոնտակտ: SIM քարտում կարող եք միայն մեկ հեռախոսահամար պահպանել յուրաքանչյուր անվան համար:

Կոնտակտների համար SIM քարտի կամ սարքի հիշողությունը, կոնտակտների ցանկում անունների և համարների ցուցադրման եղանակն ընտրելու, ինչպես նաև կոնտակտների համար նախատեսված հիշողության ծավալը դիտելու

© 2010 Nokia Բոլոր իրավունքները պաշտպանված են:

համար ընտրել Պարամետրեր և համապատասխան ընտրանքը:

Դուք կարող եք որևէ անձի կոնտակտային տվյալներ ուղարկել ու ստանալ այցեքարտի տեսքով՝ vCard ստանդարտ ապահովող համատեղելի սարքից:

Այցեքարտ ուղարկելը
Ընտրել կոնտակտ, Ընտրք > Կրացուցիչ > Այցեքարտ, և ուղարկման տեսակը:

Երաժշտություն

Մեդիա նվագարկիչ

Ձեր սարքում ներառված է մեդիա նվագարկիչ՝ երգեր, այլ MP3 կամ AAC ձայնաֆայլեր լսելու համար:

Ուշադրություն.
Տևականորեն բարձր ձայն լսելը կարող է վնասել Ձեր լսողությունը: Երաժշտությունը լսեք չափավոր բարձրությամբ և բարձրախոսից օգտվելիս սարքն ականջին մոտ մի պահեք:

Ընտրել Ընտցնկ > Երաժշտություն > Իմ երժշտթյունը:

Իրավունքների թվային կառավարում

Բովանդակության սեփականատերերը կարող են իրավունքների թվային կառավարման (DRM) զանազան տեսակներ օգտագործել իրենց մտավոր սեփականությունը, այդ թվում հեղինակային իրավունքները, պաշտպանելու համար: Այս սարքը DRM ծրագրերի տարբեր տեսակներ է օգտագործում՝ DRM-ի միջոցով պաշտպանված նյութերից օգտվելու համար: Սույն սարքի միջոցով դուք կարող եք օգտվել WMDRM 10, OMA DRM 1.0, OMA DRM 1.0 forward lock և OMA DRM 2.0: Եթե որոշակի DRM ծրագիրը բովանդակությունը չի պաշտպանում, բավանդակության սեփականատերերը կարող են պահանջել, որպեսզի այդ DRM ծրագրի կողմից նոր բովանդակությունից օգտվելու հնարավորությունը դադարեցվի: Դադարեցումը կարող է նաև արգելել Ձեր սարքի վրա արդեն իսկ գտնվող DRM-պաշտպանված բովանդակության օգտագործման ժամկետի երկարաձգումը: DRM ծրագրի դադարեցումը չի ազդում DRM այլ տեսակներով պաշտպանված կամ DRM պաշտպանություն չունեցող բովանդակության օգտագործման վրա:

© 2010 Nokia Բոլոր իրավունքները պաշտպանված են:

FM ռադիո

FM ռադիոյի աշխատանքը կախված է ալեհավաքից, որը հեռախոսի նույն ալեհավաքը չէ: FM ռադիոյի նորմալ աշխատանքի համար հարկավոր է համատեղելի գլխային հեռախոս կամ լրասարք օգտագործել:

Ուշադրություն.
Տևականորեն բարձր ձայն լսելը կարող է վնասել Ձեր լսողությունը: Երաժշտությունը լսեք չափավոր բարձրությամբ և բարձրախոսից օգտվելիս սարքն ականջին մոտ մի պահեք:

Ընտրել Ընտցնկ > Երաժշտություն > Ռադիո:

Հարևան կայան որոնելը

Ոլորման սաեղնը սեղմել և պահել դեպի ձախ կամ աջ:

Կայան պահպանելը

Լարել դեպի հարկավոր կայանը և ընտրել Ընտրք > Պահպանել կայանը:

Պահպանված կայաններից մեկից մյուսին անցնելը

Ոլորեք ձախ կամ աջ՝ մի կայանից մյուսին անցնելու համար, կամ սեղմեք հիշողության մեջ հարկավոր կայանի տեղին համապատասխանող թվային սաեղնը:

Ձայնի ուժգնությունը կարգավորելը

Ոլորել վեր կամ վար:

Ռադիոն հետին պլանում աշխատեցնելը

Սեղմել ավարտի սաեղնը:

Ռադիոն փակելը

Սեղմել և պահել ավարտի սաեղնը:

Լուսանկարներ

Պատկերներ սևեռելը և տեսահոլովակներ ձայնագրելը

Ձեր սարքը ապահովում է 1600x1200 պիքսել խտությամբ նկարահանում:

Խցիկի ռեժիմ

Լուսանկարահանման գործառույթից օգտվելը

Ընտրել Ընտցնկ > Լուսանկարներ > Խցիկ:

Չափերը մեծացնելը կամ փոքրացնելը

Ոլորել վեր կամ վար:

Պատկեր սևեռելը

Ընտրել Սևեռել:

Նախադիտման ռեժիմը և ժամանակը նախադրելը

Ընտրել Ընտրք > Պարամետրեր > Լուսնկարի նխդիտման ժմկ:

Ինքնաքողք ակտիվացնելը

Ընտրել Ընտրք ցանկալի տարբերակը:

Տեսագրման ռեժիմ

Տեսագրման գործառույթից օգտվելը

Ընտրել Ընտցնկ > Լուսանկարներ > Տեսախցիկ:

Տեսահոլովակի տեսագրումը սկսելը

Ընտրել Գրանցել:

Խցիկի ռեժիմից տեսագրման ռեժիմին անցնելը

Խցիկի կամ տեսագրման ռեժիմում ոլորել ձախ կամ աջ:

© 2010 Nokia Բոլոր իրավունքները պաշտպանված են:

Պատկերները և տեսահոլովակները դիտելը

Պատկերներ դիտելը

Ընտրել Ընտցնկ > Լուսանկարներ > Իմ լուսնկարներ:

Տեսահոլովակներ դիտելը

Ընտրել Ընտցնկ > Լուսանկարներ > Իմ տսնյութերը:

Ծրագրեր

Զարթուցիչ

Կարող եք նախադրել տագնապը՝ նախընտրած ժամին հնչելու համար:

Տագնապը նախադրելը

1 Ընտրել Ընտցնկ > Ծրագրեր > Զարթուցիչ:
2 Նախադրել տագնապը և մուտքագրել տագնապի ժամը:
3 Շաբաթվա նախընտրած օրերին տագնապը հնչեցնելու համար ընտրել Կրկնում՝ > Միացված և օրերը:
4 Ընտրել տագնապի ազդանշանը: Ռադիոն որպես տագնապի ազդանշան ընտրելու դեպքում սարքին միացնել գլխային հեռախոսը:
5 Նախադրել նիրհելու պարապուրդի տևողությունը և ընտրել Պահպ:

Տագնապը վերջացնելը

Ընտրել Վերջ: Եթե թույլ եք տալիս, որ տագնապը հնչի մեկ րոպե, կամ ընտրում եք Նիրհել, տագնապն ընդհատվում է նիրհման պարապուրդի տևողության չափով, այնուհետև վերականգնվում է:

Պատկերասրահ

Պատկերասրահում կարող եք կառավարել պատկերներ, տեսահոլովակներ և երաժշտական ֆայլեր:

Պատկերասրահի բովանդակությունը դիտելը

Ընտրել Ընտցնկ > Ծրագրեր > Պատկերասրահ:

Հավելյալ

Ձեր սարքում կարող են ներառված լինել դրա համար հատուկ նախատեսված որոշ խաղեր և Java™ ծրագրեր:

© 2010 Nokia Բոլոր իրավունքները պաշտպանված են:

Ընտրել Ընտցնկ > Ծրագրեր > Հավելյալ:

Խաղ կամ ծրագիր բացելը

Ընտրել Խաղեր, Հավաքածու կամ Հիշաքարտ, ապա որևէ խաղ կամ ծրագիր:

Խաղի և ծրագրի տեղադրումների համար մատչելի հիշողության ծավալը դիտելը

Ընտրել Ընտրf > Հշղության կարգավիճակ:

Խաղ կամ ծրագիր ներլցնելը

Ընտրել Ընտրf > Ներլցումներ > Խաղի ներլցնլf կամ Ծրագրի ներլցումներ:

Ձեր սարքը ապահովում է J2ME™ Java ծրագրեր: Ներլցնելուց առաջ համոզվեf, որ ծրագիրը համատեղելի է սարքի հետ:

Կարևոր է. Տեղադրեf և օգտագործեf միայն վստահելի աղբյուրներից ստացված ծրագրեր: Ոչ վստահելի աղբյուրներից ստացված ծրագրերը կարող են պարունակել չարամիտ ծրագրեր, որոնf կարող են մուտf գործել Ձեր սարքում պահվող տվյալներ, ֆինանսական վնաս պատճառել կամ վնասել Ձեր սարքը:

Ներլցված ծրագրերը կարելի է պահպանել Պատկերասրահ-ում՝ Ծրագրեր-ի փոխարեն:

Ձայնագրանցիչ

Ընտրել Ընտցնկ > Ծրագրեր > Ձայնագրանցիչ:

Գրանցում սկսելը

Ընտրել ձայնագրման պատկերակը:

Կանչի ընթացfում գրանցում սկսելը

Ընտրել Ընտրf > Լրացուցիչ > Գրանցել: Կանչ գրանցելիս հեռախոսը պահել ականջի մոտ բնական դիրfում: Գրանցումը պահպանվում է Գրանցումներ պահոցում՝ Պատկերասրահ-ում:

Ամենավերջին գրանցումը լսելը

Ընտրել Ընտրf > Նվգրկլ վերջին գրնցվծը:

Վերջին գրանցումը մուլտիմեդիա հաղորդագրությամբ ուղարկելը

Ընտրել Ընտրf > Ուղրկլ վերջին գրանցած:

Անելիfների ցանկ

Ընտրել Ընտցնկ > Ծրագրեր > Անելիfների ցանկ:

Անելիfների ցանկը ցուցադրվում և տեսակավորվում է ըստ առաջնայնության: Անելիfների ցանկը կառավարելու համար ընտրել Ընտրf և համապատասխան ընտրանիfը:

© 2010 Nokia Բոլոր իրավունfները պաշտպանված են:

Օրացույց

Ընտրել Ընտցնկ > Օրացույց:

Ընթացիկ օրը շրջանակված է: Եթե օրվա համար նշումներ կան արված, ապա օրը ցույց է տրվում թավ նիշերով:

Օրացուցային նշում ավելացնելը

Անցնել դեպի ամսաթիվը և ընտրել Ընտրf > Նշում անել:

Նշման մանրամասները դիտելը

Անցնել դեպի նշումը և ընտրել Դիտել:

Օրացույցից բոլոր նշումները վերացնելը

Ընտրել Ընտրf > Վերացնել նշումներ > Բոլոր նշումները:

Պարամետրեր

Պրոֆիլներ

Սպասո՞ւմ եf զանգի, բայց չե՞f ուզում, որ սարfը զանգի ազդանշան հնչեցնի: Ձեր սարfում առկա են զանազան պարամետրերի՝ պրոֆիլներ կոչվող խմբեր, որոնf կարող եf անհատականացնել տարբեր իրադարձությունների և միջավայրերի համար նախատեսված զանգերի ազդանշաններով:

Ընտրել Ընտցնկ > Պարամետրեր > Պրոֆիլներ:

Ընտրել ցանկալի պրոֆիլը և հետևյալ ընտրանfներից.

Ակտիվացնել — Ակտիվացնել պրոֆիլը:

Անհատակնցնել — Փոփոխել պրոֆիլի պարամետրերը:

Ժամանակավրվծ — Նախադրել պրոֆիլի՝ մինչև որոշակի ժամն ակտիվ լինելը: Երբ պրոֆիլի համար նախադրված ժամանակը սպառվում է, ակտիվանում է նախորդ պրոֆիլը, որի վրա ժամանակի սահմանափակում դրված չի եղել:

Հնչերանգներ

Դուf կարող եf փոփոխել ընտրված ակտիվ պրոֆիլի հնչերանգների պարամետրերը:

Ընտրել Ընտցնկ > Պարամետրեր > Հնչերանգ-ներ: Դուf կարող եf նույն պարամետրերը գտնել Պրոֆիլներ ընտրացանկում:

Ցուցասարf

Պաստառը, տառաչափը կամ սարfի ցուցասարfին առնչվող այլ առանձնահատկություններ դիտելու կամ կարգավորելու համար ընտրել Ընտցնկ > Պարամետրեր > Ցուցասարf:

Օր և ժամ

Ընտրել Ընտցնկ > Պարամետրեր > Ամսաթիվ և ժամ:

© 2010 Nokia Բոլոր իրավունfները պաշտպանված են:

Օրը և ժամը նախադրելը
Ընտրել Օրուժամի պրմտ:

Օրվա և ժամի ձևաչափեր նախադրելը
Ընտրել Օրուժամի ձևաչափ:

Ժամանակը ընթացիկ ժամային գոտու համաձայն ինքնաբերաբար թարմացնելը
Ընտրել Օրուժամի ինքնթրմ (ցանցային ծառայություն):

Դյուրանցումներ

Անհատական դյուրանցումներով կարող եք արագ մուտք գործել դեպի հաճախակի օգտագործվող գործառույթները:

Ընտրել Ընտցնկ > Պարամետրեր > Իմ դյրանցմնր:

Ընտրության ստեղներին գործառույթներ վերագրելը
Ընտրել Աջ ընտրության ստեղն կամ Ձախ ընտրության ստեղն որևէ գործառույթ ցանկից:

Կոնտակտների կամ հաղորդագրման ստեղներին դյուրանցման գործառույթներ վերագրելը
Ընտրել Կոնտակտների ստեղն կամ Հաղորդագրման ստեղն որևէ գործառույթ ցանկից:

Ոլորման ստեղնին դյուրանցման գործառույթներ վերագրելը
Ընտրել Նավարկման ստեղն: Ոլորել ցանկալի ուղղությամբ և ընտրել Փոխել կամ Վերագր և որևէ գործառույթ ցանկից:

Համաժամացում և կրկնօրինակում

Ընտրել Ընտցնկ > Պարամետրեր > Հմժմցմ և կրկնօրինակ:

Ընտրել հետևյալ ընտրանքներից.

Հեռախոսի փոխարկիչ — Ընտրված տվյալները, օրինակ՝ կոնտակտները, օրացույցի գրառումները, նշումները կամ հաղորդագրությունները, համաժամացրեք կամ պատճենեք Ձեր սարքի և մեկ այլ սարքի միջև:

Ստեղծել կրկնօրինակ — Կրկնօրինակել ընտրված տվյալները

Վրկնգնլ կրկնօրինակ — Վերականգնել տվյալները կրկնօրինակից: Կրկնօրինակ ֆայլի մանրամասները դիտելու համար ընտրել Ընտրք > Մանրամասներ:

Հմժմ սերվերի հետ — Ընտրված տվյալները համաժամացրեք կամ պատճենեք Ձեր սարքի և համակարգչի կամ ցանցային սերվերի միջև (ցանցային ծառայության):

Միացնելիություն

Ձեր հեռախոսն ունի մի քանի հնարավորություն, որոնք թույլ են տալիս միացնել այն այլ սարքերին՝ տվյալներ փոխանցելու կամ ստանալու համար:Կարող եք նաև միացնել հեռախոսն անլար LAN ցանցին՝ ինտերնետ մուտք գործելու համար:

WLAN միացնելիություն

Ինտերնետին միանալու համար կարող եք օգտագործել անլար լոկալ տարածքային ցանց (WLAN): Կարող եք որոնել մատչելի ցանցեր և միանալ դրանց, պահպանել և կառավարել նախընտրելի ցանցերը, ինչպես նաև փոխել միացնելիության պարամետրերը:

Ձեր սարքը ապահովում է WLAN միացման կետերի ավտոմատ նույնականացումը, և այն ավտոմատ կերպով հայտնաբերում է, արդյոք անհրաժեշտ է կատարել այդպիսի նույնականացում, օրինակ՝ որոշ հասարակական վայրերում ինտերնետ մուտք գործելու համար:

Մարտկոցի հոսանքը խնայելու համար փակեք WLAN միացումը, երբ չեք օգտագործում այն: Եթե WLAN միացումը չի օգտագործվում մոտ 5

© 2010 Nokia Բոլոր իրավունքները պաշտպանված են:

բոպեյի ընթացքում, ապա այն փակվում է ինքնաբերաբար:

Bluetooth-ի ապաակտիվացումը կարող է նպաստել WLAN միացման կայունությանը:

Անլար լոկալ ցանցով գործող ֆունկցիոնալ հնարավորությունները մարտկոցից ավելի շատ սնուցում են պահանջում, ինչը նվազեցնում է մարտկոցի լիցքը:

Ծանուցում. Որոշ երկրներում կարող են լինել WLAN օգտագործման սահմանափակումներ: Օրինակ՝ Ֆրանսիայում WLAN օգտագործել թույլատրվում է միայն շենքի ներսը: Լրացուցիչ տեղեկությունների համար դիմեք իշխանության տեղական մարմիններին:

WLAN-ին միանալը

Ընտրել Ընտցնկ > Պարամետրեր > Միացնելիությն > WLAN:

Հասանելի անլար լոկալ տարածքային ցանց (WLAN) որոնելը

Ընտրել Մատչելի WLAN-ներ և ցանկալի WLAN:

WLAN ցանկը թարմացնելը:

Ընտրել Ընտրք > Նորացնել ցանկը:

WLAN-ին միանալը

Ոլորել դեպի WLAN և ընտրել Միանալ:

Միացած WLAN պահպանելը

Ոլորել դեպի WLAN և ընտրել Ընտրք > Պահպանել:

WLAN անջատելը

Ոլորել դեպի WLAN և ընտրել Անջատ.:

Պահպանված WLAN-ներ դիտելը

Ընտրեք Պահպնվծ WLAN-ներ:

Ինտերնետ միացման պարամետրերը փոփոխելը

Ընտրել Ինտերնետ միացում > Նախ հարցնել կամ Չհարցնել: Եթե ընտրեք Նախ հարցնել, ապա ինտերնետ միացում պահանջող ցանկացած ծրագիր, օրինակ՝ Զննարկիչ կամ Էլփոստ, բացելիս յուրաքանչյուր անգամ կատարվում է միացման եղանակի հարցում: Եթե ընտրեք Չհարցնել, ապա, երբ որևէ ծրագիր պահանջում է ինտերնետ միացում, սարքը միանում է պահված WLAN-ին, եթե այն առկա է:

Թաքնված WLAN-ները չեն հաղորդում իրենց անլար ցանցի նույնականացումը (SSID): Հասանելի WLAN-ների ցանկում դրանք նշվում են որպես (Թաքնվծ ցանց): Թաքնված ցանցին հնարավոր է միանալ միայն դրա SSID իմանալու դեպքում:

Թաքնված ցանցին միանալը

1. Ընտրեք (Թաքնվծ ցանց):
2. Մուտքագրեք ցանցի SSID-ն և ընտրեք OK:

Թաքնված ցանցը պահպանելուց հետո այն ցուցադրվում է մատչելի WLAN-ների ցանկում:

Կարևոր է. Անլար լոկալ ցանցին /LAN/ Ձեր միացման անվտանգության մակարդակը բարձրացնելու համար միշտ ակտիվացրեք ծածկագրման առկա եղանակներից որևէ մեկը: Ծածկագրման օգտագործումը նվազեցնում է Ձեր տվյալներն այլ անձանց չարտոնված կերպով հասանելի դառնալու վտանգը:

Պահպանված WLAN ցանցեր

Ցուցադրեք, կառավարեք, միացեք և որոշեք պահված LAN-ների (WLAN-ների) առաջնությունը:

Ընտրել Ընտցնկ > Պարամետրեր > Միացնելիությն > WLAN և Պահպնվծ WLAN-ներ:

© 2010 Nokia Բոլոր իրավունքները պաշտպանված են:

Առավել բարձր առաջնություն ունեցող WLAN-ը ցանկում ցուցադրված է առաջինը:

WLAN ցանցեր կառավարելը

Ընտրել Ընտրք և հետևյալ ընտրանքներից.

Միանալ — WLAN-ին ձեռքով միանալը:

Հեռացնել ցանկից — WLAN հեռացնելը:

Կզմկերպել առջնիրթյուն — Պահված WLAN-ների առաջնությունը փոխելը:

Փոխանցել պրմետրեր — Պահված WLAN-ի պարամետրերը փոխանցելը: Մուտքագրել անվտանգության կոդը և հեռախոսահամարը, ապա ընտրել Ուղրկել:

Ավելացնել նոր ցանց — Ավելացնել նոր WLAN և սահմանել պարամետրերը:

WLAN պարամետրեր խմբագրելը

Ոլորել դեպի WLAN և ընտրել **Խմբգրել** և հետևյալից.

Միացման եղանակ — Ինքնաբար միանալ մատչելի WLAN-ին:

Ցանցի անուն — Մուտքագրել WLAN-ի անունը:

Ցանցի պրմտրեր — Սահմանել WLAN-ի պարամետրերը:

Bluetooth անլար տեխնոլոգիա

Bluetooth տեխնոլոգիան թույլ է տալիս սարքը ռադիոալիքների միջոցով միացնել 10 մետր (32 ոտնաչափ) շառավղի վրա գտնվող համատեղելի Bluetooth սարքին կամ լրասարքին:

Ընտրել Ընտցնկ > Պարամետրեր > Միացնելիությն > Bluetooth:

Bluetooth միացման գործարկում

1 Ընտրել Իմ հեռախոսի անունը և մուտքագրել սարքի անունը:

2 Ընտրել Bluetooth > Միացնել: նշանը ցույց է տալիս, որ Bluetooth միացնելիությունն ակտիվ է:

3 Սարքը աուդիո լրասարքին միացնելու համար ընտրել **Միացնել աուդիո լրսարքեր** և այն սարքը, որին ցանկանում եք միացում կատարել:

4 Սարքը տիրույթում առկա որևէ Bluetooth սարքի հետ զուգակցելու համար ընտրել **Զուգակցված սարքեր** > **Ավելացնել նոր սարք**:

Ոլորել դեպի գտնված սարքը և ընտրել **Ավլցնլ**:

Սարքի մեջ մուտքագրել անցակոդ (մինչև16 նիշ) և թույլատրել միացումը մյուս Bluetooth սարքի վրա:

Եթե մտահոգված եք անվտանգությամբ, ապաակտիվացրեք Bluetooth գործառույթը կամ կանխադրեք **Հեռախոսի տսնելիություն**-ը **Թաքցված**-ի: Bluetooth հաղորդակցություն ունեցեք միայն նրանց հետ, ում վստահում եք:

ԱՀ-ն համացանցին միացնելը

Կարող եք օգտագործել Bluetooth տեխնոլոգիան՝ Ձեր համատեղելի ԱՀ-ն առանց PC Suite ծրագրակազմի համացանցին միացնելու համար: Ձեր սարքը պետք է համացանցին (ցանցային ծառայության) միանալու հնարավորություն ունենա, իսկ ԱՀ-ը պետք է ապահովի Bluetooth տեխնոլոգիան: Սարքի ցանցային մուտքի կետի (NAP) ծառայությանը միանալուց և Ձեր ԱՀ-ի հետ զուգակցելուց հետո, սարքն ինքնաբերաբար փաթեթային տվյալների կապ կհաստատի համացանցի հետ:

Սույն սարքը բավարարում է Bluetooth 2.1 + EDR հատկորոշմանը, որն ապահովում է հետևյալ պրոֆիլները. ընդհանուր մուտք, ձեռնազատ, ականջակալ, օբյեկտի հրում, ֆայլերի փոխանցում, հեռադիր մուտք դեպի ցանց, հաջորդական պորտ, SIM մուտք և օբյեկտների

© 2010 Nokia Բոլոր իրավունքները պաշտպանված են:

ընդհանուր փոխանակում: Bluetooth տեխնոլոգիայով աշխատող այլ սարքերի հետ փոխհամատեղելիությունն ապահովելու համար օգտագործեք միայն Nokia-ի կողմից այս մոդելի համար թույլատրված լրասարքեր: Սույն սարքի հետ այլ սարքերի համատեղելիությունը պարզելու համար դիմեք այդ սարքերն արտադրողներին:

Bluetooth տեխնոլոգիաների կիրարկմամբ գործող ֆունկցիոնալ հնարավորությունները մարտկոցից ավելի շատ սնուցում են պահանջում, ինչը նվազեցնում է մարտկոցի կյանքը:

Փաթեթային տվյալներ

Ընդհանուր նշանակության փաթեթային ռադիոկապը (GPRS) ցանցային ծառայություն է, որը շարժական հեռախոսներին թույլ է տալիս տվյալներ ուղարկել և ստանալ ինտերնետային կանխագրի (IP) վրա հիմնված ցանցով:

Սահմանելու համար, թե ինչպես օգտվել ծառայությունից, ընտրել Ընտցնկ > Պարամետրեր > Միացնելիությն > Փաթեթային տվյալներ > Փթթյին տվյլների միացում և հետևյալից.

Պինջի դեպքում — Հաստատել փաթեթային տվյալների փոխանցման միացում, երբ դա պահանջում է ծրագիրը: Միացումը փակվում է ծրագիրը փակվելու ժամանակ:

Միշտ օնլայն — Ինքնաբար միացնել փաթեթային տվյալների ցանցին հեռախոսը միացնելու ժամանակ:

Կարող եք Ձեր հեռախոսն օգտագործել որպես մոդեմ՝ այն միացնելով Bluetooth տեխնոլոգիա օգտագործող համատեղելի ԱՀ-ին: Մանրամասների համար տե'ս Nokia PC Suite-ի փաստաթղթերի փաթեթը:

Կանչ և հեռախոս

Ընտրել Ընտցնկ > Պարամետրեր > Կանչ:

Մտից կանչերը շեղելը

Ընտրել Կանչի շեղում (ցանցային ծառայություն): Մանրամասների համար դիմեք ձեր ծառայության մատակարարին:

Անհաջող փորձից հետո համարի ինքնաբերաբար վերահավաքման տասը փորձ կատարելը

Ընտրել Ինքնաբար վերահավաքում > Միացնել:

Կանչի ընթացքում մտից կանչերի մասին ծանուցում ստանալը

Ընտրել Կանչի հետաձգում > Ակտիվացնել (ցանցային ծառայություն):

Ձեր համարը զանգահարվող անձին ցուցադրելը կամ նրանից թաքցնելը

Ընտրել Ուղրկել իմ բաժանորդի ID (ցանցային ծառայություն):

Ընտրել Ընտցնկ > Պարամետրեր > Հեռախոս:

Ցուցադրման լեզուն նախադրելը

Ընտրել Լեզվի պարամետրեր > Հեռախոսի լեզուն:

Լրասարքեր

Այս ընտրացանկը մատչելի է, միայն եթե սարքը միացված է համատեղելի լրասարքի:

Ընտրել Ընտցնկ > Պարամետրեր > Լրասարքեր: Ընտրել լրասարք և տվյալ լրասարքին համապատասխան ընտրանք:

Կազմաձևում

Կարող եք ձեր սարքը կազմաձևել որոշակի ծառայությունների համար պահանջվող պարամետրերով: Ձեր ծառայության մատակարարը նույնպես կարող է ձեզ ուղարկել այդ պարամետրերը:

Ընտրել Ընտցնկ > Պարամետրեր և Կազմաձև:

© 2010 Nokia Բոլոր իրավունքները պաշտպանված են:

Ընտրել հետևյալ ընտրանքներից.

Կենտրոն կզմձև պմ — Դիտել սարքում պահպանված ծառայության մատակարարներին և կանխադրել ծառայության մատակարար:

Ակտիվ կենտրոմ բլր ծգրում — Ակտիվացնել կանխադրված կազմաձևման պարամետրերը՝ պաշտպանվող ծրագրերի համար:

Նախընտրելի մուտքի կետ — Դիտել պահպանված մուտքի կետերը:

Անհատական պրմտ — Ավելացնել նոր անձնական հաշիվ զանազան ծառայությունների համար, ինչպես նաև ակտիվացնել կամ վերացնել դրանք: Նոր անձնական հաշիվ ավելացնելու համար ընտրել Ավելցնել կամ Ընտրք > Ավելացնել նորը: Ընտրել ծառայության տեսակը և մուտքագրել պահանջվող տեղեկությունները: Անձնական հաշիվն ակտիվացնելու համար ոլորել դեպի հաշիվը և ընտրել Ընտրք > Ակտիվացնել:

Գործարանային պարամետրերը վերականգնելը

Սարքի կանխադրված պարամետրերը վերականգնելու համար ընտրել Ընտցնկ > Պարամետրեր > Վրկնգնլ գործրնյին պմ:

Բոլոր նախապատվությունների պարամետերն առանց անձնական տվյալների վերացման հետադարձելու համար ընտրել Միայն պրմետրեր:

Բոլոր նախապատվությունների պարամետրերը հետադարձելու և բոլոր անձնական տվյալները, օրինակ՝ կոնտակտները, հաղորդագրությունները, մեդիա ֆայլերը և ակտիվացման բանալիները, վերացնելու համար ընտրել Բոլորը:

Համացանց կամ Ինտերնետ

Ձեր հեռախոսի զննարկիչով կարող եք մուտք գործել զանազան ինտերնետային ծառայություններ: Համացանցային էջերի արտաքին տեսքը կարող է տարբեր լինել՝ էկրանի չափերից կախված: Հնարավոր է, որ ցանցէջերում չկարողանաք տեսնել բոլոր մանրամասնությունները:

Հեռախոսից կախված՝ համացանցի զննարկման գործառույթը կարող է ընտրացանկում ցուցադրվել որպես Համացանց կամ Ինտերնետ, այսուհետև՝ Համացանց:

Կարևոր է. Օգտվեք միայն այն ծառայություններից, որոնց վստահում եք և որոնք ապահովում են համապատասխան անվտանգություն և պաշտպանություն վնասակար ծրագրերից:

Այս ծառայությունների, գնորոշման և հրահանգների առկայությունը ստուգեք Ձեր ծառայության մատակարարի հետ:

Դուք կարող եք ստանալ զննարկման համար պահանջվող կազմաձևման պարամետրեր՝ որպես կազմաձևման հաղորդագրություն ծառայության մատակարարից:

Համացանցային ծառայությանը միանալը

Ընտրել Ընտցնկ > Համացանց > Հիմնաէջ: Կամ հիմնական էկրանի ռեժիմում սեղմել և պահել 0:

Ծառայության հետ կապ հաստատելուց հետո կարող եք սկսել էջերի զննարկումը: Հեռախոսի ստեղների գործառույթները կարող են տարբեր լինել տարբեր ծառայությունների դեպքում: Հետևել ցուցասարքի վրա տրված հրահանգներին: Լրացուցիչ տեղեկությունների համար դիմեք Ձեր ծառայության մատակարարին:

© 2010 Nokia Բոլոր իրավունքները պաշտպանված են:

Օպերատորի ընտրացանկ

Մուտք գործեք ձեր ցանցային օպերատորի կողմից տրամադրված ծառայությունների պորտալ: Լրացուցիչ տեղեկությունների համար դիմեք ձեր ցանցային օպերատորին: Օպերատորը կարող է այս ընտրացանկը թարմացնել սպասարկման հաղորդագրությամբ:

SIM ծառայություններ

Ձեր SIM քարտը կարող է տրամադրել հավելյալ ծառայություններ: Դուք կարող եք մուտք գործել այս ընտրացանկ այն դեպքում միայն, եթե դա ապահովվում է ձեր SIM քարտով: Ընտրացանկի անունը և բովանդակությունը կախված են առկա ծառայություններից:

© 2010 Nokia Բոլոր իրավունքները պաշտպանված են:

Կանաչ խորհուրդներ

Խնայեք էներգիան

Կարիք չի լինի մարտկոցը հաճախակի լիցքավորել, եթե անեք հետևյալը (Ձեր սարքի համար մատչելի լինելու դեպքում).

- Փակեք ծրագրերը և տվյալների փոխանցման միացումները, օրինակ՝ Bluetooth միացումը, երբ դրանք չեք օգտագործում:
- Թուլացրեք էկրանի պայծառությունը:
- Սարքը նախադրեք այնպես, որ անգործունության որոշակի ժամանակից հետո այն մտնի էներգիայի խնայարարի ռեժիմ, եթե այն մատչելի է Ձեր սարքում:
- Անջատեք անհարկի ձայները, օրինակ՝ ստեղների հնչերանգները:

Վերամշակում

Բոլոր այն նյութերը, որոնցից պատրաստված է այս սարքը, հնարավոր է վերականգնել որպես նյութ կամ էներգիա: Տեղեկանալու համար, թե ինչպես վերամշակել Ձեր հին Nokia արտադրանքները, այցելեք www.nokia.com/werecycle, կամ օգտագործելով բջջային սարք՝ www.nokia.mobi/werecycle:

Փաթեթավորումն ու օգտագործողի ուղեցույցները վերամշակման հանձնեք տեղական վերամշակման համակարգում:

Արտադրանքի, տպագիր նյութերի, գրականության կամ փաթեթավորման վրա խաչանշված անվավոր աղբարկղի պատկերը հիշեցնում է, որ բոլոր էլեկտրական և էլեկտրոնային արտադրանքները, մարտկոցները և կուտակիչները իրենց շահագործման ժամկետի ավարտից հետո պետք է աղբահանվեն հավաքման հատուկ կետ: Այս պահանջը կիրառվում է Եվրոպական Միությունում: Դեն մի նետեք այս նշանով պիտակավորված արտադրանքը՝ որպես չտեսակավորված կենցաղային աղբ: Ձեր սարքի բնապահպանական հատկանիշների վերաբերյալ լրացուցիչ տեղեկությունների համար տե՛ս www.nokia.com/ecodeclaration:

Տեղեկություններ արտադրանքի և շահագործման անվտանգության մասին

Ընդհանուր տեղեկություններ

Տեղեկություններ Ձեր սարքի մասին

Սույն ուղեցույցում նկարագրված անլար սարքը հավանություն է ստացել (E)GSM 850, 900, 1800 և 1900 ՄՀց ցանցեր-ում օգտագործման համար: Ցանցերի մասին լրացուցիչ տեղեկություն ստանալու համար դիմեք Ձեր ծառայության մատակարարին:

Ձեր սարքը կարող է պարունակել երրորդ անձանց ինտերնետային կայքերին միանալու համար նախապես տեղադրված էջանիշեր ու հղումներ և դեպի երրորդ անձանց կայքեր մուտք գործելու հնարավորություն տալ: Դրանք կապված չեն Nokia-ի հետ, և Nokia-ն դրանց համար որևէ պատասխանատվություն չի ստանձնում: Եթե այդպիսի կայքեր եք մտնում, նախազգուշական միջոցներ ձեռնարկեք անվտանգության կամ դրանց բովանդակության առնչությամբ:

Ուշադրություն.
Սույն սարքի՝ զարթուցիչից բացի այլ ֆունկցիոնալ հնարավորություններից օգտվելու համար անհրաժեշտ է, որ սարքը միացված լինի: Մի միացրեք սարքը, երբ անլար սարքի օգտագործումը կարող է ռադիոխանգարում առաջացնել կամ վտանգ ներկայացնել:

Սույն սարքից օգտվելիս ենթարկվեք բոլոր օրենքներին և հարգեք տեղական սովորույթները, այլոց անձնական կյանքի անձեռնմխելիությունը և օրինական իրավունքները, ներառյալ հեղինակային իրավունքները: Հեղինակային իրավունքի պաշտպանությունը կարող է արգելել որոշ պատկերների, երաժշտության և այլ բովանդակության պատճենումը, փոփոխումը կամ փոխանցումը:

Սարքում պահվող կարևոր բոլոր տեղեկությունների համար ստեղծեք պահեստային պատճեններ կամ դրանք գրի առեք:

© 2010 Nokia Բոլոր իրավունքները պաշտպանված են:

Այլ սարքերի միացնելիս կարդացեք դրանց օգտագործման ուղեցույցը՝ անվտանգության վերաբերյալ մանրամասն հրահանգներ ստանալու համար: Մի միացրեք անհամատեղելի սարքեր:

Սույն ուղեցույցում ներկայացված պատկերները կարող են տարբերվել Ձեր սարքի էկրանին ցուցադրվածներից:

Ձեր սարքի մասին այլ կարևոր տեղեկություններ ստանալու համար` տե՛ս օգտագործողի ուղեցույցը:

Ցանցային ծառայություններ

Սարքն օգտագործելու համար Դուք պետք է ծառայություն ստանաք անլար կապի ծառայություններ մատուցողի կողմից: Որոշ գործառական հնարավորություններ մատչելի են ոչ բոլոր ցանցերում, այլ հնարավորություններ կարող են պահանջել, որ Դուք հատուկ պայմանավորվածություն ձեռք բերեք Ձեր ծառայություն մատուցողի հետ՝ դրանցից օգտվելու համար: Ցանցային ծառայությունները ներառում են տվյալների փոխանցում: Ծառայության մատակարարից տեղեկացեք Ձեր տան ցանցում կիրառվող կամ այլ ցանցերում ռոումինգից օգտվելու համար սահմանված վճարների մասին: Ծառայություն մատուցողը կարող է բացատրել, թե ծառայության համար ինչ վճար կգանձվի: Որոշ ցանցերում կարող են լինել սահմանափակումներ, որոնք ազդում են այն բանի վրա, թե ինչպես կարելի է օգտվել այս սարքի որոշ հնարավորություններից, որոնք պահանջում են ցանցային ապահովում, ինչպիսին է WAP 2.0 կանխագրերի (HTTP և SSL) պես և TCP/IP կանխագրերով ու լեզվից կախված նշանագրերով գործող առանձնահատուկ տեխնոլոգիաների ապահովում:

Ձեր ծառայություն մատուցողը կարող է պահանջել, որ սարքի որոշ ֆունկցիոնալ հնարավորություններ անջատվեն կամ չակտիվացվեն: Նման դեպքերում այդ հնարավորությունները չեն երևա Ձեր սարքի հրամանացանկում: Ձեր սարքը կարող է նաև ընտրովի տարրեր ունենալ, ինչպիսիք են ընտրացանկում եղած անվանումները, ընտրացանկի դասավորվածությունն ու պատկերակները:

Հիշողության համօգտագործում

Սույն սարքի գործութային հիշողությունը կարող է համակցված կերպով օգտագործվել հետևյալ ֆունկցիոնալ հնարավորությունների կողմից. մուլտիմեդիա հաղորդագրությունների փոխանակում (MMS): Այդ ֆունկցիոնալ հնարավորություններից մեկի կամ մի քանիսի օգտագործումը կարող է նվազեցնել մնացած ֆունկցիոնալ հնարավորությունների համար նախատեսված հիշողության ծավալը: Եթե սարքը հիշողության լիքը լինելու մասին ծանուցում է ցուցադրում, վերացրեք համօգտագործող հիշողության մեջ պահվող տվյալների որոշ մասը:

Լրասարքեր

Ուշադրություն.
Գործածեք բացառապես տվյալ մոդելի հետ օգտագործելու համար Nokia-ի կողմից հաստատագրված մարտկոցներ, լիցքավորիչներ և լրասարքեր: Ցանկացած այլ տեսակների օգտագործումը կարող է անվավեր դարձնել հաստատումները կամ երաշխիքները և վտանգավոր լինել: Մասնավորապես, հաստատում չստացած լիցքավորիչների կամ մարտկոցների շահագործումը կարող է հրդեհի, պայթյունի, արտահոսքի կամ այլ վտանգավոր իրադրության պատճառ դառնալ:

Nokia-ի կողմից հաստատագրված լրասարքերի առկայությունը պարզելու համար դիմեք Ձեր գործակալին: Լրասարքերի հոսանքի լարն անջատելիս բռնեք և քաշեք խրոցը, այլ ոչ թե լարը:

Մարտկոց

Տեղեկություններ մարտկոցի և լիցքավորիչի վերաբերյալ

Ձեր սարքը սնուցվում է վերալիցքավորվող մարտկոցից: Այս սարքի հետ օգտագործման համար նախատեսված մարտկոցն է՝ BL-5J: Nokia-ն կարող է այս սարքի համար մարտկոցների լրացուցիչ մոդելներ արտադրել: Սույն սարքը նախատեսված է հետևյալ լիցքավորիչներով օգտագործվելու համար. AC-3: Խրոցակի տեսակից կախված՝ լիցքավորիչի մոդելի ստույգ համարը կարող է տարբեր լինել: Խրոցակի տեսակը նույնականացվում է ստորև նշվածներից որևէ մեկով. E, EB, X, AR, U, A, C, K կամ UB:

Մարտկոցը կարելի է հարյուրավոր անգամներ լիցքավորել և լիցքաթափել, բայց ի վերջո այն կենթարկվի բնականոն մաշվածության: Երբ նկատեք, որ խոսակցության և սարքի՝ սպասելու ռեժիմում գտնվելու ժամանակահատվածները սովորականից նկատելիորեն ավելի կարճ են դարձել, ապա փոխեք մարտկոցը: Օգտագործեք միայն այս սարքի համար նախատեսված և Nokia-ի կողմից հաստատված մարտկոցներ ու լիցքավորիչներ դրանք լիցքավորելու համար:

Մարտկոցն առաջին անգամ օգտագործելու կամ երկար ժամանակ չօգտագործելու դեպքում կարող է անհրաժեշտ լինել նախ միացնել լիցքավորիչը, ապա անջատել այն և նորից միացնել՝ մարտկոցի լիցքավորումը սկսելու համար: Եթե մարտկոցը ամբողջովին լիցքաթափված է, կարող է մի քանի րոպե պահանջվել, մինչև լիցքավորման նշանը հայտնվի էկրանին, կամ հնարավոր լինի զանգեր կատարել:

Անվտանգ հանում: Մարտկոցը հանելուց առաջ սարքը միշտ անջատեք և լիցքավորիչից զատեք:

Պատշաճ լիցքավորում: Երբ լիցքավորիչը չի օգտագործվում, անջատեք այն հոսանքի վարդակից և սարքից: Ամբողջությամբ լիցքավորված մարտկոցը լիցքավորիչին միացված մի թողեք, քանի որ գերլիցքավորումը կարող է կրճատել մարտկոցի շահագործման ժամկետը: Չօգտագործվելու դեպքում ամբողջությամբ լիցքավորված մարտկոցը ժամանակի ընթացքում լիցքաթափվում է:

© 2010 Nokia Բոլոր իրավունքները պաշտպանված են:

Խուսափեք ծայրահեղ բարձր կամ ցածր ջերմաստիճաններից: Աշխատեք մարտկոցը պահել 15°C մինչև 25°C (59°F և 77°F) ջերմաստիճանում: Ծայրահեղ բարձր կամ ցածր ջերմաստիճանները նվազեցնում են մարտկոցի հզորությունը և կրճատում շահագործման ժամկետը: Տաք կամ սառը մարտկոցով սարքը կարող է ժամանակավորապես չաշխատել: Մարտկոցի աշխատանքը հատկապես սահմանափակ է զրոյից ցածր ջերմաստիճաններում:

Կարճ միացում մի առեղծեք: Պատահական կարճ միացում կարող է առաջանալ, եթե մետաղական որևէ իր, օրինակ՝ մետաղադրամ, ամրակ, կամ գրիչ, ուղիղ միացություն ստեղծի մարտկոցի դրական (+) և բացասական (-) հպակների միջև: (Դրանք մարտկոցի վրա մետաղական շերտերի տեսք ունեն): Սա կարող է տեղի ունենալ, օրինակ, երբ դուք պահեստային մարտկոցը գրպանում կամ դրամապանակում եք պահում: Հպակների կարճ միացումը կարող է վնասել մարտկոցը կամ իրը, որը կարճ միացում է առաջացրել:

Թափոնների հեռացում: Մարտկոցը կրակի մեջ մի գցեք, քանի որ այն կարող է պայթել: Մարտկոցները դեն գցելիս գործեք տեղական իրավական ակտերի համաձայն: Եթե հնարավոր է, մարտկոցը հանձնեք՝ նյութերը կրկին օգտագործելու համար: Մարտկոցը դեն մի նետեք որպես կենցաղային աղբ:

Արտահոսք: Էլեմենտները կամ մարտկոցները չպետք է կազմատել, կտրել, բացել, փշրել, ճկել, ծակել կամ կտրատել: Արտահոսքի դեպքում թույլ մի տվեք, որ մարտկոցի հեղուկը մաշկին կամ աչքերին դիպչի: Եթե դա պատահի, վնասված մակերեսներն անմիջապես ջրով լվացեք կամ դիմեք բժշկի օգնությանը:

Վնասվածք: Մարտկոցը չի կարելի ձևափոխել, վերամշակել: Չի կարելի փորձել օտար առարկաներ մտցնել մարտկոցի մեջ, այն ընկղմել ջրի կամ այլ հեղուկների մեջ կամ ենթարկել այդպիսի ազդեցության: Վնասվելու դեպքում մարտկոցները կարող են պայթել:

Ճիշտ գործածում: Մարտկոցն օգտագործեք միայն իր նպատակային նշանակությամբ: Մարտկոցի սխալ օգտագործումը կարող է հրդեհի, պայթյունի կամ այլ վտանգավոր իրադրության պատճառ դառնալ: Եթե սարքը կամ մարտկոցը վայր եք գցել, հատկապես՝ պինդ մակերևույթի վրա, և կարծում եք, որ մարտկոցը վնասվել է, նախքան օգտագործումը շարունակելը այն տարեք սպասարկման կենտրոն՝ զննման համար: Վնասված լիցքավորիչ կամ մարտկոց մի օգտագործեք: Մարտկոցը փոքր երեխաներից հեռու պահեք:

Nokia մարտկոցի իսկությունը ստուգելու ուղեցույց

Ձեր ապահովության համար օգտագործեք միայն Nokia-ի բնօրինակ մարտկոցներ: Համոզված լինելու համար, որ Դուք Nokia-ի բնօրինակ մարտկոց եք ձեռք բերում, այն գնեք Nokia-ի լիազորված սպասարկման կենտրոնից կամ գործակալից և ստուգեք հոլոգրամային պիտակը՝ կատարելով հետևյալ քայլերը.

Ստուգեք հոլոգրամը

1 Պիտակի վրայի հոլոգրամը դիտելիս պետք է մի անկյան տակ տեսնեք Nokia ձեռքերը միացնող նշանը, և մեկ այլ անկյան տակ նայելիս՝ Nokia Original Enhancements պատկերանշանը:

2 Հոլոգրամը ձախ, աջ, ներքև և վերև թեքելիս դուք պետք է նրա կողմերի վրա տեսնեք համապատասխանաբար 1, 2, 3 և 4 կետ:

Բոլոր չորս քայլերը հաջողությամբ ավարտելը լիովին չի երաշխավորում մարտկոցի գործարանային լինելու փաստը: Եթե չեք կարող հաստատել մարտկոցի իսկությունը կամ պատճառներ ունեք կասկածելու, որ պիտակի վրա հոլոգրամ ունեցող Ձեր Nokia մարտկոցն իսկական Nokia մարտկոց չէ, խուսափեք այն օգտագործելուց և տարեք Nokia-ի մոտակա լիազոր սպասարկման կենտրոն կամ վաճառքի գործակալի մոտ՝ համապատասխան աջակցություն ստանալու համար:

Գործարանային Nokia մարտկոցների մասին լրացուցիչ տեղեկությունների համար՝ տե՛ս www.nokia.com/battery:

Խնամեք Ձեր սարքը

Ձեր սարքի, մարտկոցի, լիցքավորիչի և լրասարքերի հետ վարվեք խնամքով: Հետևյալ խորհուրդները կօգնեն ուժի մեջ պահել արտադրողի երաշխիքը:

- Սարքը չոր պահեք: Տեղումները, խոնավությունը և հեղուկների բոլոր տեսակները կարող են տարրեր պարունակել, որոնք քայքայում են էլեկտրոնային սխեմաները:
- Սարքը չի կարելի փոշոտ կամ կեղտոտ վայրերում պահել կամ օգտագործել: Շարժական մասերն ու էլեկտրոնային բաղադրամասերը կարող են վնասվել:

© 2010 Nokia Բոլոր իրավունքները պաշտպանված են:

- Սարքը չի կարելի պահել բարձր ջերմաստիճանի պայմաններում։ Բարձր ջերմաստիճանները նվազեցնում են սարքի շահագործման ժամկետը, վնասում մարտկոցը, ծռմռում կամ հալեցնում պլաստմասսայե տարրերը։
- Սարքը չի կարելի պահել ցածր ջերմաստիճանի պայմաններում։ Երբ սարքը ցածր ջերմաստիճանից տաքանում է մինչև իր բնական ջերմաստիճանը, սարքի ներսում կարող է խոնավություն հավաքվել և վնասել էլեկտրոնային շղթաները։
- Մի փորձեք բացել սարքը այլ կերպ, քան նկարագրված է օգտագործողի ուղեցույցում։
- Չլիազորված փոփոխությունները կարող են վնասել սարքը և խախտել ռադիոսարքերի օգտագործումը կանոնակարգող օրենքները։
- Սարքը վայր մի գցեք, մի ցնցեք, հարվածի մի ենթարկեք։ Կոպիտ վերաբերմունքը կարող է կոտրել ներքին տպատախտակները և մեխանիկական բաղադրամասերը։
- Սարքի մակերևույթը մաքրելու համար օգտագործեք միայն փափուկ, մաքուր, չոր շոր։
- Սարքը չի կարելի ներկել։ Ներկը կարող է խցանվել շարժական մասերի միջև՝ խափանելով սարքի պատշաճ աշխատանքը։
- Ձեր սարքը հեռու պահեք մագնիսներից և մագնիսական դաշտերից։
- Կարևոր տվյալներն ապահով պահելու համար դրանք պահեք առնվազն երկու առանձին տեղում, ինչպիսիք են Ձեր սարքը, հիշաքարտը կամ համակարգիչը, կամ գրի առեք կարևոր տեղեկույթները։

Վերամշակում

Ձեր օգտագործած էլեկտրոնային արտադրանքները, մարտկոցները և փաթեթավորման նյութերը միշտ վերադարձրեք հատուկ դրանց համար նախատեսված հավաքման կետեր։ Այս կերպ Դուք կօգնեք կանխել թափոնների չվերահսկվող հեռացումը և կնպաստեք նյութական պաշարների վերաօգտագործմանը։ Շրջակա միջավայրի պահպանության վերաբերյալ տեղեկություններ ստանալու և պարզելու համար, թե ինչպես վերամշակել Nokia արտադրանքները, այցելեք www.nokia.com/werecycle կամ, շարժական սարքով՝ nokia.mobi/werecycle։

Թվային իրավունքների կառավարման մասին

Սույն սարքից օգտվելիս ենթարկվեք բոլոր օրենքներին և հարգեք տեղական սովորույթները, այլոց անձնական կյանքի անձեռնմխելիությունը և օրինական իրավունքները, ներառյալ հեղինակային իրավունքները։ Հեղինակային իրավունքի պաշտպանությունը կարող է կանխել պատկերների, երաժշտության և այլ բովանդակության պատճենումը, փոփոխումը կամ փոխանցումը։

Բովանդակության սեփականատերերը կարող են թվային իրավունքների կառավարման (DRM) զանազան տեխնոլոգիաներ օգտագործել՝ իրենց մտավոր սեփականությունը, ներառյալ հեղինակային իրավունքները պաշտպանելու համար։ DRM-ով պաշտպանված բովանդակություն մուտք գործելու համար այս սարքն օգտագործում է տարբեր տեսակի DRM ծրագրակազմեր։ Այս սարքով հնարավոր է մուտք գործել բովանդակություն, որը պաշտպանված է WMDRM 10, OMA DRM 1.0, OMA DRM 1.0 forward lock և OMA DRM 2.0. Եթե որոշակի DRM ծրագրակազմ բովանդակությունը չի պաշտպանում, բովանդակության սեփականատերերը կարող են պահանջել, որպեսզի այդ DRM ծրագրակազմով նոր DRM պաշտպանությամբ բովանդակությունից օգտվելու հնարավորությունը դադարեցվի։ Դադարեցումը կարող է նաև արգելել Ձեր սարքում արդեն իսկ տեղադրված՝ DRM-ով պաշտպանված բովանդակության վերականգնումը։ Այդպիսի DRM ծրագրակազմի դադարեցումը չի ազդում այլ տեսակի DRM-ներով պաշտպանված բովանդակության կամ DRM-ով չպաշտպանված բովանդակության օգտագործման վրա։

Թվային իրավունքների կառավարման (DRM) միջոցով պաշտպանված բովանդակության հետ միասին տրվում է համապատասխան լիցենզիա, որը սահմանում է բովանդակությունից օգտվելու Ձեր իրավունքները։

Հնարավոր է, որ փոխանցման այլ եղանակներ չփոխանցեն լիցենզիաները, որոնց վերականգնումը՝ բովանդակության հետ միասին, անհրաժեշտ է, որպեսզի կարողանաք շարունակել OMA-DRM-ով պաշտպանված բովանդակության օգտագործումը՝ սարքի հիշողության ֆորմատավորումից հետո։ Լիցենզիաները վերականգնելու անհրաժեշտություն կարող է առաջանալ նաև սարքի վրա գտնվող ֆայլերի վնասվելու դեպքում։

Եթե Ձեր սարքի վրա WMDRM-ով պաշտպանված բովանդակություն կա, լիցենզիաներն ու բովանդակությունը կկորչեն սարքի հիշողությունը ֆորմատավորելու դեպքում։ Հնարավոր է նաև, որ սարքի վրա գտնվող ֆայլերի վնասման հետևանքով կորցնեք լիցենզիաներն ու բովանդակությունը։ Լիցենզիաների կամ բովանդակության կորուստը կարող է սահմանափակել Ձեր սարքի վրա նույն բովանդակությունից նորից օգտվելու հնարավորությունը։ Լրացուցիչ տեղեկությունների համար դիմեք ծառայություն մատուցողին։

Որոշ լիցենզիաներ կարող են միացված լինել հատուկ SIM քարտի, և պաշտպանված բովանդակությունից հնարավոր կլինի օգտվել միայն այն դեպքում, երբ տվյալ SIM քարտը մտցված լինի սարքի մեջ։

Անվտանգության համար լրացուցիչ տեղեկություններ

Սույն սարքի մակերևույթը նիկել չի պարունակում։

Փոքր երեխաներ

Ձեր սարքը կամ իր լրասարքերը խաղալիք չեն։ Դրանք կարող են փոքր մասեր պարունակել։ Դրանք փոքր երեխաներից հեռու պահեք։

Գործարկման միջավայրը

Սույն սարքը բավարարում է ՌՀ ճառագայթման պահանջներին, երբ օգտագործվում է նորմալ դիրքում՝ ականջի մոտ, կամ երբ տեղակայված է մարմնից առնվազն 1.5 սանտիմետր (5/8 դյույմ) հեռավորության վրա։ Տեղափոխման պայուսակը, գոտու ամրակը կամ սարքը մարմնի վրա շահագործելու համար նախատեսված որևէ կրիչ չպետք է մետաղ պարունակի և պետք է սարքը մարմնից նշված հեռավորության վրա պահի։

© 2010 Nokia Բոլոր իրավունքները պաշտպանված են։

Տվյալներ պարունակող ֆայլեր կամ հաղորդագրություններ ուղարկելը ցանցի հետ որակյալ կապ է պահանջում: Տվյալների ֆայլերի կամ հաղորդագրությունների ուղարկումը կարող է հետաձգվել, մինչև այդպիսի կապը առկա լինի: Մինչև տվյալների փոխանցման ավարտը կատարեք հեռավորությանը վերաբերող հրահանգները:

Սարքի մասերը մագնիսական հատկություններ ունեն: Մետաղական մասերը կարող են ձգվել դեպի սարքը: Վարկային քարտեր կամ մագնիսական պահեստավորման այլ հարմարանքներ չի կարելի սարքի մոտակայքում տեղադրել, քանի որ դրանց վրա գրանցված տեղեկությունները կարող են ջնջվել:

Բժշկական սարքավորումներ

Ռադիոհաղորդիչ սարքավորման աշխատանքը՝ ներառյալ անլար հեռախոսները, կարող է խանգարել բավարար պաշտպանություն չունեցող բժշկական սարքերի աշխատանքին: Խորհրդակցեք բժշկի կամ բժշկական սարքավորման արտադրողի հետ՝ պարզելու համար, թե արդյո՞ք այդ սարքերը բավարար պաշտպանություն ունեն ռադիոհաճախության արտաքին էներգիայից: Անջատե՛ք Ձեր սարքը, եթե փակցված կանոնները հրահանգում են այդպես վարվել: Հնարավոր է, որ հիվանդանոցներն ու առողջապահական հաստատությունները ռադիոհաճախության արտաքին էներգիայի նկատմամբ զգայուն սարքավորումներ օգտագործեն:

Իոնային ներկալման եղանակով պատրաստված բժշկական սարքավորումներ

Բժշկական սարքավորումներ արտադրողները խորհուրդ են տալիս առնվազն 15.3 սանտիմետր (6 դյույմ) տարածություն պահպանել անլար սարքի և փոխպատվաստված բժշկական սարքավորումների միջև (ինչպիսիք են սրտի ռիթմավարը կամ սրտամկանի թելիկախաղը վերացնող էլեկտրական սարքը)՝ բժշկական սարքի աշխատանքի հնարավոր խաթարումից խուսափելու համար: Այդպիսի սարքավորումներ կրող անձինք պետք է.

- Անլար սարքը միշտ ավելի քան 15.3 սանտիմետր (6 դյույմ) հեռու պահեն բժշկական սարքից:
- Սարքը չպահեն ծոցագրպանում:
- Անլար սարքը պահեն բժշկական սարքավորման նկատմամբ հակառակ ականջի մոտ:
- Անջատեն անլար սարքը, եթե այդպիսի ազդեցության առկայությունը ենթադրելու հիմքեր կան:
- Հետևեն արտադրողի՝ փոխպատվաստված բժշկական սարքավորման վերաբերյալ ցուցումներին:

Ձեր անլար սարքը բժշկական սարքավորման հետ օգտագործելու վերաբերյալ հարցեր ունենալու դեպքում խորհրդակցեք Ձեզ բժշկական ծառայություններ մատուցող անձի հետ:

Լսողական օժանդակ սարքեր

Թվային անլար որոշ սարքեր կարող են խանգարել որոշ լսողական օժանդակ սարքերի աշխատանքին:

Ավտոմեքենաներ

Ռադիոհաճախության ազդանշանները կարող են ազդել ավտոմեքենաներում սխալ տեղակայված կամ ոչ պատշաճ կերպով պաշտպանված էլեկտրոնային համակարգերի վրա (վառելիքի էլեկտրոնային ներարկման, էլեկտրոնային հակախաթարման արգելակային, արագության կառավարման էլեկտրոնային և անվտանգության բարձիկների համակարգեր): Լրացուցիչ տեղեկությունների համար դիմեք Ձեր մեքենայի կամ սարքավորանքի արտադրողին:

Միայն որակավորված անձնակազմը պետք է սպասարկի սարքավորումները կամ դրանք տեղադրի ավտոմեքենայի մեջ: Սխալ տեղադրումը կամ սպասարկումը կարող է վտանգավոր լինել և անվավեր դարձնել սարքի երաշխիքը: Պարբերաբար ստուգեք, որ Ձեր ավտոմեքենայում տեղադրված անլար բոլոր սարքավորումները պատշաճորեն ամրացված և սարքին լինեն: Սարքի, դրա մասերի կամ լրասարքերի հետ նույն խցիկում չի կարելի դյուրավառ հեղուկներ, գազեր կամ պայթուցիկ նյութեր պահել: Հիշեք, որ անվտանգության բարձիկները մեծ ուժով են փչվում: Ձեր սարքը կամ լրասարքերը մի՛ տեղադրեք անվտանգության բարձիկի բացման տարածքում:

Անջատեք Ձեր սարքը օդանավ բարձրանալուց առաջ: Օդանավում անլար հեռահաղորդակցության սարքերի օգտագործումը կարող է օդանավի աշխատանքի համար վտանգ ներկայացնել և հակաիրավական լինել:

Հնարավոր պայթյունավտանգ միջավայրեր

Սարքն անջատեք հնարավոր պայթյունավտանգ միջավայրերում: Հետևեք բոլոր փակցված հրահանգներին: Նման վայրերում կայծը կարող է պայթյունի կամ հրդեհի հանգեցնել, ինչը կարող է պատճառել մարմնական վնասվածքներ և մահ: Սարքն անջատեք վառելիքի լցակայաններում: Հետևեք սահմանափակումներին վառելանյութի պահեստավորման և բաշխման վայրերում, քիմիական գործարաններում կամ այն վայրերում, որտեղ պայթեցման աշխատանքներ են կատարվում: Հնարավոր պայթյունավտանգ միջավայր ունեցող տարածքները սովորաբար, բայց ոչ միշտ, հստակորեն նշված են լինում: Դրանք ներառում են այն վայրերը, որտեղ խորհուրդ է տրվում ավտոմեքենայի շարժիչն անջատել, ինչպես նաև նավերում տախտակամածի տակ գտնվող տարածքները, քիմիական նյութերի տեղափոխման կամ պահեստավորման վայրերն ու այն տարածքները, որտեղ օդը պարունակում է քիմիական նյութեր կամ մասնիկներ, ինչպիսիք են ավազահատիկը, փոշին կամ մետաղափոշին: Դուք պետք է ստուգեք հեղուկ գազով (օրինակ՝ պրոպանով կամ բութանով) աշխատող ավտոմեքենաներ արտադրողների հետ, թե արդյո՞ք այս սարքը կարելի է անվտանգ օգտագործել դրանց մոտակայքում:

Արտակարգ իրավիճակների հեռախոսազանգեր

Կարևոր է. Սույն սարքը գործում է ռադիոազդանշանների, անլար և ֆիքսված հեռախոսացանցերի, ինչպես նաև օգտագործողի կողմից ծրագրավորվող գործառույթների միջոցով: Եթե Ձեր սարքն ինտերնետով ձայնային կանչի հնարավորություն է տալիս (ինտերնետային զանգեր), ակտիվացրեք և՛ ինտերնետային զանգերը, և՛ բջջային հեռախոսը: Եթե երկուսն էլ ակտիվացված են, ապա հնարավոր է, որ սարքը փորձի արտակարգ իրավիճակների կանչ կատարել և՛ բջջային ցանցի, և՛ Ձեզ ինտերնետային կանչի ծառայություններ տրամադրողի միջոցով: Բոլոր

© 2010 Nokia Բոլոր իրավունքները պաշտպանված են:

դեպքերում չէ, որ միացումները կարող են երաշխավորված լինել: Կարևոր դեպքերում, օրինակ՝ բժշկական շտապօգնություն կանչելու անհրաժեշտության դեպքում, չի կարելի հույսն ամբողջովին անլար սարքի օգտագործման վրա դնել:

Արտակարգ իրավիճակներում զանգահարելու համար հարկավոր է անել հետևյալը.

1 Եթե սարքը միացված չէ, միացրեք այն: Համոզվեք, որ ազդանշանի հզորությունը բավարար է: Ձեր սարքից կախված՝ գուցե կարիք լինի կատարել հետևյալը.

- Մտցրեք SIM քարտը, եթե սարքն այդպիսի քարտ օգտագործում է:
- Վերացրեք կանչերի վրա դրված որոշ սահմանափակումներ, որոնք ակտիվացրել եք Ձեր սարքում:
- Փոխեք սարքի աշխատանքային ռեժիմը՝ օֆլայն կամ թռիչքային ռեժիմից անցնելով ակտիվ ռեժիմի:

2 Սեղմեք «Վերջ» ստեղնը այնքան անգամ, որքան անհրաժեշտ է էկրանը մաքրելու և սարքը հեռախոսազանգ կատարելու համար պատրաստ վիճակի բերելու համար:

3 Մուտքագրեք Ձեր գտնվելու վայրի՝ արտակարգ իրավիճակների կառավարման կենտրոնի պաշտոնական հեռախոսահամարը: Արտակարգ իրավիճակների կառավարման կենտրոնների համարները կարող են, գտնվելու վայրից կախված, տարբեր լինել:

4 Սեղմեք զանգահարելու ստեղնը:

Արտակարգ իրավիճակների հեռախոսազանգի ժամանակ անհրաժեշտ բոլոր տեղեկությունները հնարավորինս ճշգրիտ հաղորդեք: Հնարավոր է, որ դեպքի վայրում Ձեր անլար սարքը կապի միակ միջոցը լինի: Հեռախոսազանգը մի ընդհատեք մինչև թույլտվություն չստանաք:

Տեղեկություններ հավաստագրման մասին (SAR)

Սույն շարժական սարքը համապատասխանում է ռադիոճառագայթմանը վերաբերող ուղեցույցներին

Ձեր շարժական սարքը ռադիոհաղորդիչ և ընդունիչ սարք է: Այն նախագծված է այնպես, որպեսզի չգերազանցի ռադիոճառագայթների ազդեցության միջազգային ուղեցույցներով սահմանված սահմանափակումները: Այդ ուղեցույցները մշակվել են ICNIRP անկախ գիտական կազմակերպության կողմից և ներառում են այն թույլատրելի սահմանները, որոնք մշակված են բոլոր մարդկանց պաշտպանվածությունը ապահովելու համար՝ անկախ նրանց տարիքից կամ առողջական վիճակից:

Ռադիոճառագայթմանն առնչվող ուղեցույցները շարժական սարքերի համար օգտագործում են կլանման տեսակարար կշիռ (ԿՏԿ կամ SAR) կոչվող չափման միավորը: ICNIRP ուղեցույցում նշված SAR-ի սահմանային արժեքը միջինացված հյուսվածքային 10 գրամի վրա կազմում է 2.0 վատտ/կիլոգրամ (Վտ/կգ): SAR-ի չափման փորձերը կատարվել են օգտագործման ստանդարտ դիրքում, երբ սարքը հաղորդում է հաստատված ամենաբարձր հզորության մակարդակով՝ ստուգվող բոլոր հաճախությունների տիրույթներում: Գործող սարքի իրական SAR-ի մակարդակը կարող է առավելագույն արժեքից ցածր լինել, քանի որ այն նախագծված է այնպես, որ օգտագործի ցանցին միանալու համար անհրաժեշտ հզորությունը միայն: Այս արժեքը փոփոխվում է մի շարք գործոններից կախված, մասնավորապես՝ այն բանից, թե ցանցի հաղորդակայանից ինչ հեռավորության վրա եք գտնվում:

Համաձայն ICNIRP ուղեցույցի՝ սարքը ականջի մոտ օգտագործելու դեպքում SAR-ի առավելագույն արժեքը չպետք է գերազանցի 1.09 Վտ/կգ:

Լրասարքերի օգտագործումը կարող է SAR-ի տարբեր արժեքների հանգեցնել: SAR-ի արժեքները կարող են տարբեր լինել՝ կախված հաշվետվությունների և չափումների ազգային պահանջներից և ցանցի հաճախականության տիրույթից: SAR-ի վերաբերյալ լրացուցիչ տեղեկություններ կարող են տրամադրվել www.nokia.com ինտերնետային կայքում` համապատասխան արտադրանքի տեղեկատվական էջում:

© 2010 Nokia Բոլոր իրավունքները պաշտպանված են:

ՀԱՄԱՊԱՏԱՍԽԱՆՈՒԹՅԱՆ ՀԱՅՏԱՐԱՐԱԳԻՐ

CE0434 ⓘ

NOKIA CORPORATION-ը սույնով հայտարարում է, որ սույն RM-614 արտադրատեսակը համապատասխանում է 1999/5/EC դիրեկտիվի հիմնական պահանջներին և կիրառելի այլ դրույթների: Համապատասխանության հայտարարագրին կարելի է ծանոթանալ http://www.nokia.com/phones/declaration_of_conformity/ ինտերնետային էջում:

© 2010 Nokia Բոլոր իրավունքները պաշտպանված են:

Nokia, Nokia Connecting People և Navi նշանները Nokia Corporation-ի ապրանքային կամ գրանցված ապրանքային նշաններն են: Nokia tune ձայնային ազդանշանը Nokia Corporation-ի ձայնային նշանն է: Սույն փաստաթղթում հիշատակվող ապրանքային կամ ֆիրմային այլ անվանումներ կարող են հանդիսանալ դրանց համապատասխան սեփականատերերի ապրանքային նշանները:

Արգելվում է սույն փաստաթղթի բովանդակության՝ որևէ եղանակով կատարված ամբողջական կամ մասնակի վերարտադրությունը, փոխանցումը, տարածումը կամ պահեստավորումը` առանց Nokia-ից նախօրոք ստացված գրավոր թույլատվության: Nokia-ն անընդհատ կատարելագործման քաղաքականություն է վարում: Nokia-ն իրավունք է վերապահում, առանց նախօրոք ծանուցելու, փոփոխություններ և բարելավումներ կատարել սույն փաստաթղթում նկարագրված որևէ արտադրանքի մեջ:

Includes RSA BSAFE cryptographic or security protocol software from RSA Security.

Java and all Java-based marks are trademarks or registered trademarks of Sun Microsystems, Inc.

Սույն արտադրանքը լիցենզավորված է MPEG-4 Visual Patent Portfolio License-ով` (i) MPEG-4 Visual Standard-ին համապատասխան կոդավորված տեղեկույթն անձնական և ոչ առևտրային գործունեության մեջ ներգրավված սպառողի կողմից անձնական և ոչ առևտրային նպատակով օգտագործման և (ii) լիցենզավորված մատակարարողից ստացված MPEG-4 տեսանյութերի առնչությամբ օգտագործման համար: Որևէ այլ օգտագործման համար լիցենզիա` ուղղակիորեն կամ անուղղակիորեն, չի տրամադրվում: Լրացուցիչ տեղեկություններ, ներառյալ գովազդային, ներքին և առևտրային նպատակներով օգտագործումը, կարող են ձեռք բերվել MPEG LA, LLC-ից: Տե՛ս http://www.mpegla.com:

ԿԻՐԱՌԵԼԻ ՕՐԵՆՍԴՐՈՒԹՅԱՄԲ ՆԱԽԱՏԵՍՎԱԾ ԱՌԱՎԵԼԱԳՈՒՅՆՍ ԹՈՒՅԼԱՏՐԵԼԻ ՍԱՀՄԱՆՆԵՐՈՒՄ NOKIA-Ն ԵՎ ՎԵՐՋԻՆԻՍ ԼԻՑԵՆԶԱՏՈՒՆԵՐԸ ՈՉ ՄԻ ՊԱՐԱԳԱՅՈՒՄ ՊԱՏԱՍԽԱՆԱՏՎՈՒԹՅՈՒՆ ՉԵՆ ԿՐՈՒՄ ՏՎՅԱԼՆԵՐԻ ԿԱՄ ԵԿԱՄՏԻ ԿՈՐՍՏԻ, ԻՐԱԿԱՆ, ԿՈՂՄՆԱԿԻ, ՀԵՏԵՎԱՆՔԱՅԻՆ ԿԱՄ ԱՆՈՒՂՂԱԿԻ ԱՅՍ ԿԱՄ ԱՅՆ ՎՆԱՍՆԵՐԻ ՀԱՄԱՐ, ԻՆՉ ՊԱՐԱԳԱՅՈՒՄ ԷԼ ՈՐ ԴՐԱՆՔ ՊԱՏՃԱՌՎԱԾ ԼԻՆԵՆ:

ՍՈՒՅՆ ՓԱՍՏԱԹՂԹԻ ԲՈՎԱՆԴԱԿՈՒԹՅՈՒՆԸ ՆԵՐԿԱՅԱՑՎՈՒՄ Է «ԻՆՉՊԵՍ ՈՐ ԿԱ»: ՍՈՒՅՆ ՓԱՍՏԱԹՂԹԻ ՃՇԳՐՏՈՒԹՅԱՆ, ՀԱՎԱՍՏԻՈՒԹՅԱՆ ԿԱՄ ԲՈՎԱՆԴԱԿՈՒԹՅԱՆ ԱՌՆՉՈՒԹՅԱՄԲ ՈՉ ՄԻ ԵՐԱՇԽԻՔ՝ ԼԻՆԻ ԴԱ ՊՈԶԻՏԻՎ ԱՐՏԱՀԱՅՏՎԱԾ, ԹԵ՝ ԵՆԹԱԴՐՅԱԼ (ՆԵՐԱՌՅԱԼ, ԲԱՑԻ ՈՉ ՄԻԱՅՆ ՎԱՃԱՌՔԻ ԵՎ ԱՅՍ ԿԱՄ ԱՅՆ ՆՊԱՏԱԿՈՎ ՕԳՏԱԳՈՐԾՄԱՆ ՀԱՄԱՐ ՊԻՏԱՆԵԼԻՈՒԹՅԱՆ ԵՆԹԱԴՐՅԱԼ ԵՐԱՇԽԻՔՆԵՐԸ) ՉԻ ՏՐԱՄԱԴՐՎՈՒՄ, ԵԹԵ ՕՐԵՆՔՈՎ ԱՅԼ ԲԱՆ ՆԱԽԱՏԵՍՎԱԾ ՉԷ: NOKIA-Ն ԻՐԱՎՈՒՆՔ Է ՎԵՐԱՊԱՀՈՒՄ ՑԱՆԿԱՑԱԾ ՊԱՀԻ ՓՈՓՈԽԵԼ ԱՅՍ ՓԱՍՏԱԹՈՒՂԹԸ ԿԱՄ ՀԵՏ ԿԱՆՉԵԼ ԱՅՆ՝ ԱՌԱՆՑ ՆԱԽՕՐՈՔ ԾԱՆՈՒՑԵԼՈՒ:

Այս կամ այն արտադրատեսակի, ծրագրային ապահովման և սպասարկման ծառայությունների առկայությունը կարող է տարբերվել՝ տարածաշրջանից կախված: Լեզվային տարբերակների առկայության և մանրամասների վերաբերյալ տեղեկություն ստանալու համար դիմեք Nokia-ի Ձեր գործակալին: Սույն սարքը կարող է պարունակել նյութեր, տեխնոլոգիաներ կամ ծրագրեր, որոնց վրա տարածվում են ԱՄՆ կամ այլ երկրների արտահանման օրենքները կամ կանոնակարգերը: Օրենքը շրջանցելը կամ դրանից խուսափելն արգելված է:

Ձեր սարքի հետ տրամադրվող երրորդ անձանց պատկանող ծրագրերը կարող են ստեղծված լինել և պատկանել Nokia-ի հետ փոխկապակցված կամ կապված անձ չհամարվող անձանց կամ կազմակերպությունների: Երրորդ անձանց ծրագրերի նկատմամբ հեղինակային կամ մտավոր սեփականության իրավունքները Nokia-ին չեն պատկանում: Ուստի, Nokia-ն պատասխանատվություն չի կրում այդ ծրագրերի աշխատանքի, օգտագործողին՝ դրանց հետ կապված օժանդակություն մատուցելու, կամ դրանց մեջ պարունակվող տեղեկատվության համար: Nokia-ն երրորդ անձանց պատկանող ծրագրերի համար որևէ երաշխիք չի տրամադրում:

ԾՐԱԳՐԵՐԻՑ ՕԳՏՎԵԼՈՎ` ԴՈՒՔ ԸՆԴՈՒՆՈՒՄ ԵՔ, ՈՐ ԱՅԴ ԾՐԱԳՐԵՐԸ ՏՐԱՄԱԴՐՎՈՒՄ ԵՆ ՏՐԱՄԱԴՐՄԱՆ ՊԱՀԻՆ ԱՌԿԱ ՎԻՃԱԿՈՒՄ ԱՌԱՆՑ ՈՐԵՎԷ ԵՐԱՇԽԻՔԻ՝ ԲԱՑԱՀԱՅՏ ԿԱՄ ԵՆԹԱԴՐՅԱԼ, ՕՐԵՆՔՈՎ ՆԱԽԱՏԵՍՎԱԾ ԱՌԱՎԵԼԱԳՈՒՅՆՍ ԹՈՒՅԼԱՏՐԵԼԻ ՍԱՀՄԱՆՆԵՐՈՒՄ: ԴՈՒՔ ՆԱԵՎ ԸՆԴՈՒՆՈՒՄ ԵՔ, ՈՐ NOKIA-Ն ԵՎ ՎԵՐՋԻՆԻՍ ՀԵՏ ՓՈԽԿԱՊԱԿՑՎԱԾ ԱՆՁԻՆՔ ԲԱՑԱՀԱՅՏ ԿԱՄ ԵՆԹԱԴՐՅԱԼ ՈՉ ՄԻ ԵՐԱՇԽԻՔ ԿԱՄ ԵՐԱՇԽԱՎՈՐՈՒԹՅՈՒՆ ՉԵՆ ՏՐԱՄԱԴՐՈՒՄ, ՆԵՐԱՌՅԱԼ, ԲԱՑԻ ՈՉ ՄԻԱՅՆ ՍԵՓԱԿԱՆՈՒԹՅԱՆ ԻՐԱՎՈՒՆՔԻՆ, ՎԱՃԱՌՔԻ ԿԱՄ ԱՅՍ ԿԱՄ ԱՅՆ ՆՊԱՏԱԿՈՎ ՕԳՏԱԳՈՐԾԵԼՈՒ ՀԱՄԱՐ ՊԻՏԱՆԻՈՒԹՅԱՆԸ, ԵՐՐՈՐԴ ԱՆՁԱՆՑ ԱՐՏՈՆԱԳՐԱՅԻՆ,

ՀԵՂԻՆԱԿԱՅԻՆ ՖԻՐՄԱՅԻՆ ԱՆՎԱՆՄԱՆ ԱՅԼ ԻՐԱՎՈՒՆՔՆԵՐ ՉԽԱԽՏԵԼՈՒՆ ՎԵՐԱԲԵՐՈՂ ԵՐԱՇԽԻՔՆԵՐ ՈՒ ԵՐԱՇԽԱՎՈՐՈՒԹՅՈՒՆՆԵՐ։

ՀԴՀ/«ԻՆԴԸՍՏՐԻ ԿԱՆԱԴԱ» ԾԱՆՈՒՑՈՒՄ

Ձեր սարքը կարող է առաջացնել հեռուստա- կամ ռադիոխանգարումներ (օրինակ, հեռախոսն ընդունիչ սարքավորման անմիջական մոտակայքում օգտագործելիս)։ Ինդըստրի Կանադան կամ ՀԴՀ-ն կարող են պահանջել Ձեզանից դադարեցնել հեռախոսի օգտագործումը, եթե այդ խանգարումները հնարավոր չէ վերացնել։ Օգնության կարիքի դեպքում, դիմեք տեղական սպասարկման կետ։ Սույն սարքը համապատասխանում է ՀԴՀ կանոնակարգի 15-րդ բաժնի պահանջներին։ Սարքը շահագործելիս պետք է նկատի ունենալ հետևյալը. (1) սույն սարքը չի կարող առաջացնել վնասակար հեռահաղորդակցային խանգարումներ, և (2) սույն սարքն ընդունում է ստացված բոլոր խանգարումները, ներառյալ այնպիսիք, որոնք կարող են հանգեցնել անցանկալի գործողությունների։ Որևէ փոփոխություն կամ ձևափոխում, որը կատարվել է առանց Nokia-ի ուղղակի հավանության, կարող է անվավեր դարձնել օգտագործողի կողմից սույն սարքը շահագործելու իրավունքը։

/Հրատարակություն 2 HY

Ցուցիչ

Պայմանանշաններ կամ թվեր

Bluetooth 26
microSD քարտ 8
Nokia Messaging ծառայություն 17
Nokia աջակցության տեղեկություններ 5
PIN կոդ 10
SIM քարտ 7, 12
USB միացում 9
WLAN (անլար լոկալ տարածքային ցանց) 24, 25

Ա

ազդանշանի հզորության ցուցիչ 10
ալեհավաքներ 7
ականջակալ 8
ամսաթիվ և ժամ 23
այցեքարտեր 18
անելիքների նշումներ 22
անվտանգության կոդ 10
աջակցություն 5
արագ համարահավաք 12

Գ

գործարանային պարամետրեր, վերականգնում 28

Դ

դյուրանցումներ 24

Զ

զարթուցիչ 21
զննարկիչ 28
զրույցի դիտում 16

Ը

ընտրացանկեր 15

Ի

ինտերնետ 28

Լ

լրասարքեր 27

Խ

խաղեր 21
խցիկ 20

Կ

կաբելի միացում 9
կազմաձևում 27
կանչեր 12
կոնտակտներ 11, 18

Հ

հաղորդագրության պարամետրեր 17
հաղորդագրություններ 16
հաղորդագրությունների կենտրոնի համարը 15
համաժամացում 24
համացանց 28
հավելյալ 21
հիմնական էկրան 10
հիշաքարտ 8
հնչերանգներ 23

Ձ

ձայնագրանցիչ 22
ձայնային հաղորդագրություններ 17

Մ

մարտկոց 7
— լիցքավորվում է 8
մարտկոցի լիցքավորման մակարդակի ցուցիչ 10
մեդիա նվագարկիչ 19
միացնելիություն 24

© 2010 Nokia Բոլոր իրավունքները պաշտպանված են:

մուտքի կոդեր 10

Ն

նշանաբառեր 10

Շ

շտապ հաղորդագրություններ 17

Պ

Պատկերասրահ 21
պատկերի ռեժիմ 20
պատկերներ 21
պարամետրեր 23
— հեռախոս 27
պարամետրեր, ցուցադրել 23
պարամետրերի վերականգնումը 28
պրոֆիլներ 23

Ս

սարքը միացնելը/անջատելը 7
սարքի սնուցումը միացնելը/անջատելը 7
ստեղնախմբի կողպեք 11
ստեղնակողպեք 11
ստեղնաշար 13
ստեղներ և մասեր 6

Տ

տեսագրանցման ռեժիմ 20
տեսահոլովակներ 21
տեքստ մուտքագրելը 13
տեքստային հաղորդագրություններ 15
տեքստերի ներմուծում 14
տեքստի ներմուծում 13
տվյալների կրկնօրինակում 24

Ց

ցուցասարքի պարամետրեր 23
ցուցիչներ 10

Օ

օպերատորի ընտրացանկ 29
օրացույց 23
օֆլայն պրոֆիլ 12

© 2010 Nokia Բոլոր իրավունքները պաշտպանված են: